TAKANO

AWNING & PARASOL

総合カタログ Vol.10

改訂版

製造業から「創造業」へ。

1941年の創業以来培ってきた固有のばね技術を生かし、1962年にオフィス家具を開発、1968年からOEM生産を開始。
以来、折畳ばね椅子、回転椅子、などを市場に送り出し、タカノは時代の様々なニーズに対応してまいりました。その後1982年に誕生したエクステリア部門は、オフィス椅子のパイプ製造加工技術をベースに、現在では「オーニング」「パラソル」など、ガーデンエクステリア製品を中心に事業を展開。
それぞれ多彩なデザイン・バリエーションを備え市場のニーズに対応。
健康・福祉部では、お客様と直接対話し、ご要望の声を聞くことを目的に、1995年、車いす・ベッド・入浴用品・生活用品などの販売を行っております。
今後は、タカノならではの強みを生かし、メカトロニクス・セキュリティー技術や電装を利用した付加価値の高い商品の開発に力を注いでいくと共にリサイクル材を利用した商品の開発も活発化させてまいります。

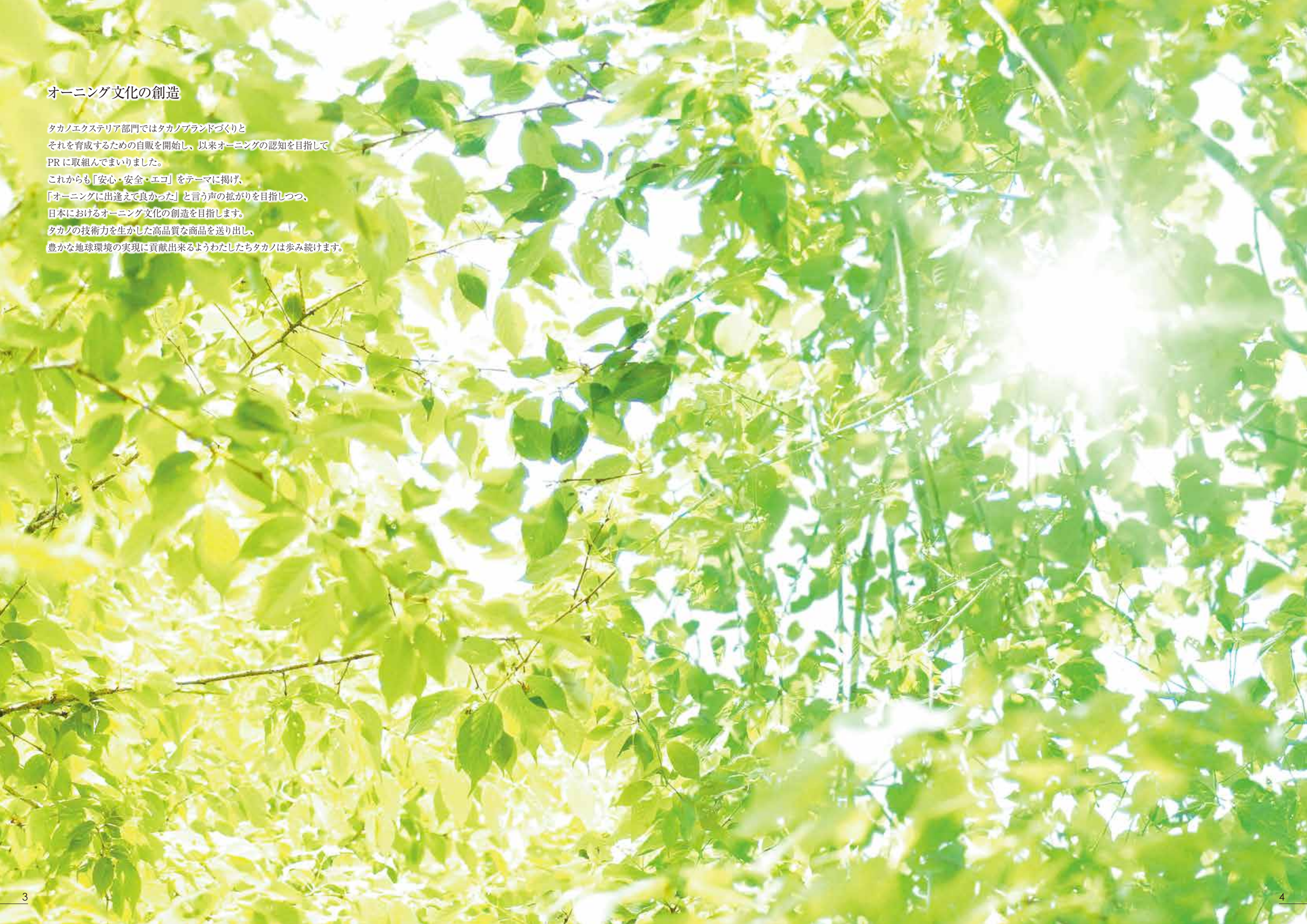

オーニング文化の創造

タカノエクステリア部門ではタカノブランドづくりと
それを育成するための自販を開始し、以来オーニングの認知を目指して
PR に取組んでまいりました。
これからも「安心・安全・エコ」をテーマに掲げ、
「オーニングに出逢えて良かった」と言う声の拡がりを目指しつつ、
日本におけるオーニング文化の創造を目指します。
タカノの技術力を生かした高品質な商品を送り出し、
豊かな地球環境の実現に貢献出来るようわたしたちタカノは歩み続けます。

INDEX

Page Index

introduction	P01-04
暑さ対策のポイントと効果	P07-08
Vol.10 PICK UP	P09-10

自立型オーニング

カシオペア R タイプ	P11-12
リパーロ	P13-20
リパーロ E タイプ	P21-24
リパーログランデ	P25
サンリパーロ / フォーリア	P26
ゆらぎ	P27-28
ゆらぎ 2	P29-30
ゆらぎ 3	P31-32
カシオペア	P33-34
木かげ	P35-36
ジェノバ	P37-38
ECO40	P39-40
ボスコスウェーデン	P41-42
ベガ	P43-44

壁付型オーニング

木かげ	P45-48
ジェノバ	P49-52
ECO40	P53-56
ボスコスウェーデン	P57-60

パラソル

ステラ	P61-64
ステラ CP	P65-66
NOVA	P67
ステラサンフラワー	P68
MIYABI	P69-70
パラソル & オーニング施工事例	P71-72

Color icon

- 自立型オーニング
- 壁付型オーニング
- パラソル
- イタリア FIM 社製パラソル
- パネル製品
- 新企画製品

イタリア FIM 社製パラソル

カプリ・レーニョ	P75-76
カプリ・グラファイト	P77-78
イスキア・レーニョ	P79-80
イスキア・グラファイト	P81-82
ロディ・グラファイト	P83-84
リオ	P85-86
フレクシー	P87-88
フレクシー ZEN	P89
アルゼーロ	P90
受注対応品ラインナップ	P91-92
海外施工事例	P93-94

新製品

バリアブル Room	P95-96

パネル製品

りらっくハウス ND	P97-100

オーニングキャンバスカラーセレクション	P101-105
キャンバス比較	P106
オーニングの操作方法	P107
オーニングとは？	P108
オーニング Q&A	P109-110
使用上の注意　お手入れ	P111
アフターサービスと保証	P112
FIM 社取り扱いについて	P113-114
新たなる展開	P115
製造業から「創造業へ」	P116
展示場	P117-118

Visual Index

※当カタログは業務用です
※取扱説明書はタカノエクステリア部門ホームページよりダウンロードいただけます

まちなかの暑さ対策ポイントと効果

人が感じる暑さは、気温だけでなく、湿度や風、日射などのいろいろな要素に影響されます。
まちなかの暑さ対策として、日差しを遮ったり、地面が熱くならないように工夫することで、
人が感じる暑さ、つまり『体感温度』を改善出来ます。

まちなかの体感温度は高い！

まちなかでは、気温は30℃前後でも、
強い日射に加えて熱くなった壁や
地面に囲まれることにより、体感温度は
40℃近くになることがあります。

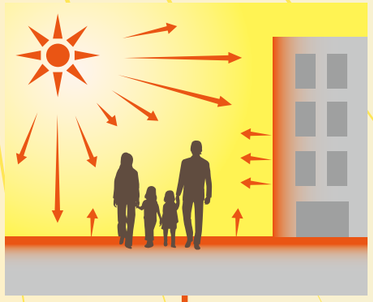

1 日差しを遮る

日差しをブロック！

木陰や人工の日よけ

◆人に当たる日差しが減る
◆地面･壁などが熱くならずに、人が感じる熱が減る→日よけだけでも体感温度は5～7℃低下

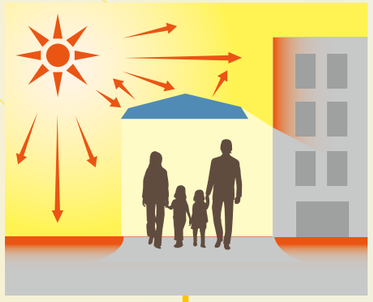

3 水で冷やす

日差しを遮り、水の気化熱を活用して地面や壁や空気などを冷やすことで、積極的に涼しさをつくりましょう。

地面を冷やしましょう！

日よけ＋保水化・打ち水など

◆日よけの下で、水をまいて地面を冷やす→日よけ効果に加えて体感温度は1℃ほど低下

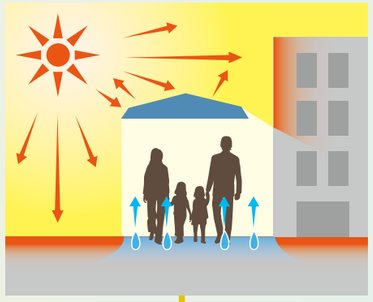

空気を冷やしましょう！

日よけ＋細かい水のミスト

◆日よけの下で、細かい水のミストを使って局所的に空気を冷やす→日よけ効果に加えて体感温度は1℃ほど低下

壁などを冷やしましょう！

日よけ＋冷やした壁など

◆日よけの下で、細かい水を使って冷やした壁などをつくる→日よけ効果に加えて体感温度は1～2℃ほど低下。

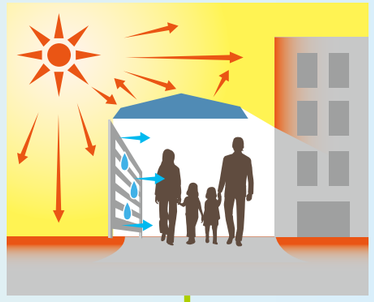

40℃ 39℃ **オーニングの活用で－5℃！** 34℃ 33℃ 32℃ 30℃

2 高温化を防ぐ

日差しを遮ることが難しい
場所では、日が当たる部分が熱く
ならない工夫をしましょう。

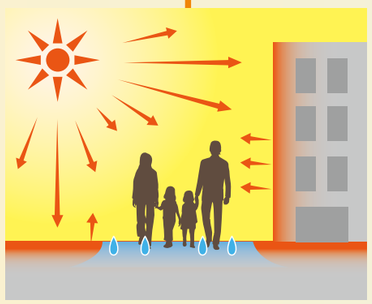

地面の高温化を防ぐ！

緑化・保水化や打ち水など

◆地面が熱くなりにくく、人が感じる熱が減る→体感温度は1～2℃ほど低下

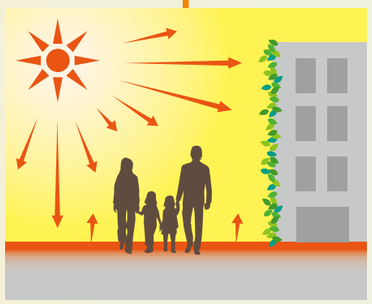

壁などの高温化を防ぐ！

壁面緑化など

◆壁などが熱くなりにくく、人が感じる熱が減る→体感温度は1℃ほど低下

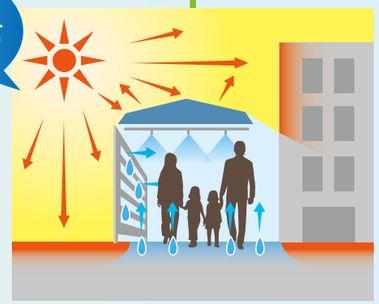

日よけ＋保水化＋冷やした壁＋細かい水のミスト

◆日差しをブロック
◆地面や壁などからの熱を減らす
◆空気を冷やす
◆壁などを冷やす

▶ **40℃だった体感温度が30℃に！**

総合カタログ Vol.10
PICK UP

P11

新製品

カシオペア R タイプ

気ままに移動も、ニュースタイルカシオペア

カシオペアが装いも新たに、よりスタイリッシュにリニューアル。
デザイン性に優れた両翼タイプのオーニングです。移動式仕様も可。

新製品

NOVA ノバ

機能と価格にこだわったバリューパラソル

価格面はもちろん、機能面にもこだわったパラソル。
タカノが誇る独自の風抜き機構「ベンチレーションシステム」を搭載。

P67

新製品

バリアブル Room

多目的に使用できるマルチブース

屋外設置型の多目的ブース。
ワーケーション・ウェブ会議、少人数でのミーティングはもちろん、
換気扇標準装備なので喫煙ブースとしてもご使用いただけます。

P95

新企画製品

ステラサンフラワー

いつでも快適な日かげをクリエイト

太陽の動きを自動で追尾、
いつでも快適な日かげを作り出すパラソルです。

P68

※新企画製品とは新たに企画・開発に取り組んでいる次世代に向けた製品です

ソルティスに新キャンバス色追加

SOLTIS86

開放感あるれるメッシュファブリック。
紫外線を遮りながら自然光も取り入れられる SOLTIS86 に
新キャンバス色を追加！

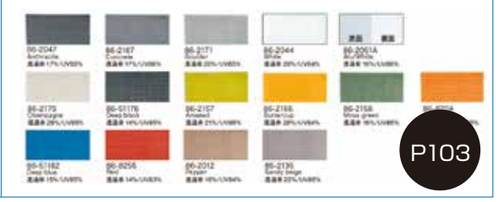

P103

遮熱強化タイプ 新キャンバス

トゥギャザーⅡ

裏面をコットンライクにし、高級感を演出
使い勝手の良い 12 色のバリエーション！

P105

遮熱強化タイプ 新キャンバス

美　妙

日本家屋に合うキャンバスが新登場！
メッシュ生地で光と風を感じられる。

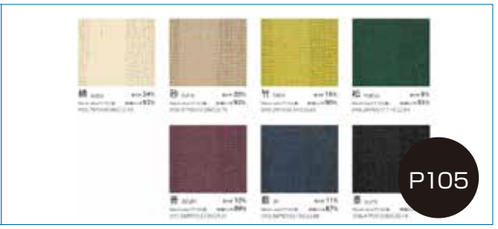

P105

カシオペアRタイプ NEW

自立型オーニング　手動式ワンタッチ開閉タイプ

WEBで見る

ワンタッチでラクラク開閉 スマートデザイン

オプション 柱カバー付き

オプション 柱カバー付き

移動式が叶える屋外利用シーン

「日差しの強い季節だけ使いたい」
「イベントに合わせて設置場所を移動したい」
といったニーズを移動式となったカシオペアＲタイプが叶えます。
ハンドルを握りアームを操作するだけでキャンバスを開閉できるので、誰でも簡単に操作することができます。
デザイン性に優れているので、商業施設（ホテル、レストラン）や住宅（別荘、プライベートガーデン）等での使用に適しています。

好きな場所への移動も簡単　大径キャスター

■ 簡単移動を実現する大径キャスター

■ ウエイトも用意

カシオペア Ｒ タイプ　基本寸法図

（単位：mm）

【埋込み式】

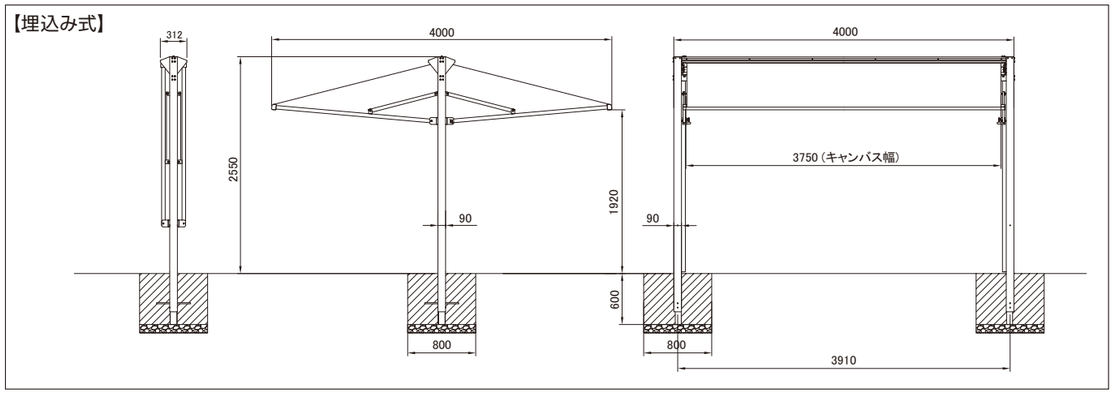

【移動式】

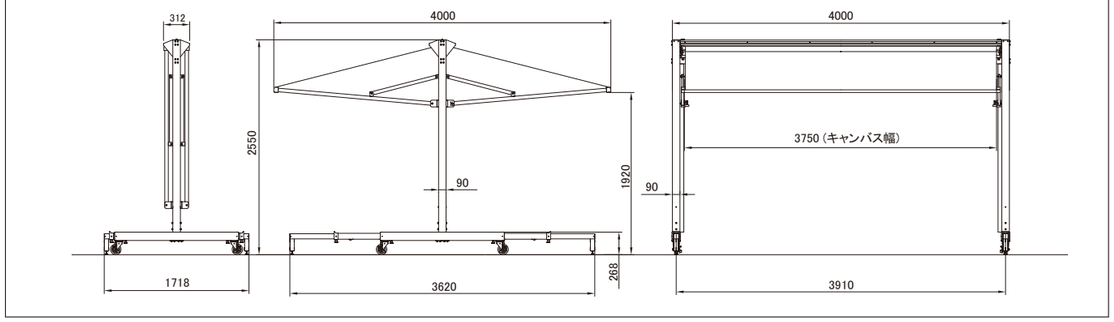

■ 仕様

フレーム		材質	アルミ押出形材
		色	ブラック
キャンバス		材質	アクリル仕様　撥水加工（PARA）
		色	15色（P101参照）
	変更オプション	材質	再生ポリエステル　防炎・撥水加工（シャガール）
		色	25色（P103参照）
		材質	高張力ポリエステル仕様 防炎・防水（プレコントラン）
		色	30色（P102参照）

※キャンバスに雨が溜まる場合があります。

■ 価格

（寸法単位：mm）

本体	W×D×H	価格（円）
埋込み式	4000×4000×2550	686,000
移動式	4000×4000×2550	998,000

■ オプション

柱カバー	埋込み式/移動式	138,000
ウエイト	4セット	118,000
ウエイトベース	4セット	36,000

■ キャンバス変更オプション

シャガール	140,000
プレコントラン	94,000

※消費税別／配送・組立別途

リパーロ

グッドデザイン賞受賞

アルミ製パーゴラ＆オーニング

自立型オーニング　手動式

動画はこちらへ

フラットタイプ（日よけ用）

キャンバスは、メッシュ生地（ソルティス86 ）15色からの選択になります。（P103参照）

【埋込タイプ】

勾配タイプ（日よけ・雨よけ用）

キャンバスは、アクリル仕様（PARA）15色からの選択になります。（P101参照）

【埋込タイプ】

キャンバス開閉の流れ

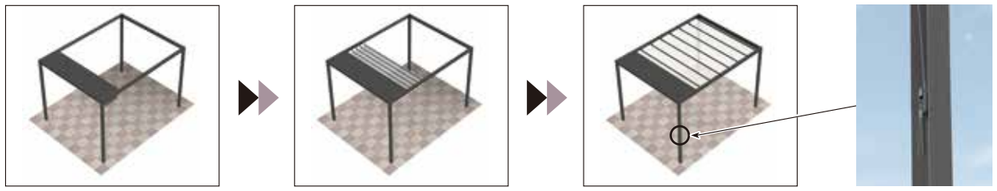

キャンバス収納時
（雨カバーの下に収納されます）

キャンバス開閉時

キャンバス全開時

ロープ納まり

自在に連棟 フリースタイルオーニング

- 手動ロープ操作で、簡単に開閉出来ます。
- フラットタイプは、日よけ専用のメッシュキャンバスでさらに開放感が得られます。
- 設置条件に合わせて、どのようなスペースにも様々な組み合わせで対応出来ます。
- フレーム部に照明やヒーターを取付ける事が出来ます。

連棟構成

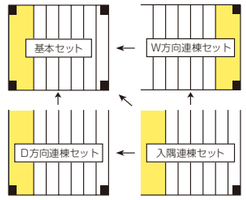

※キャンバス収納方向は左右どちら側でも選択可能です。

連棟展例

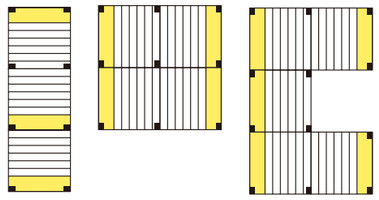

※組み合わせ等、ご不明な点についてはご相談ください。

オーニングはさらに活躍の場を広げます

設置方法は選べる3タイプ（基本寸法図 P19,20 参照）

■コンクリート 基礎には
【埋込タイプ】

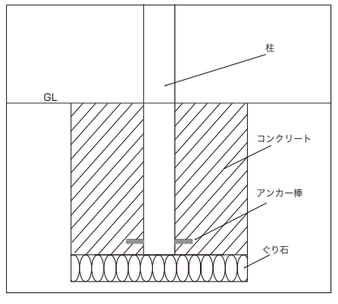

■アンカーボルト固定なら
【ベースプレートタイプ】

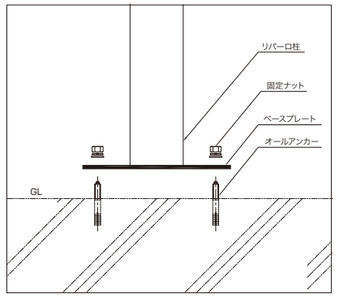

■埋込やアンカーが難しい場合には
【据え置き式タイプ】

特許取得済　特許番号：6045215 号

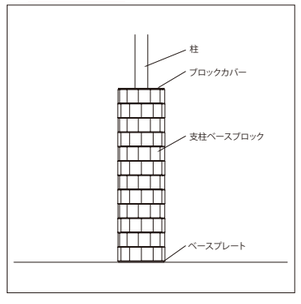

リパーロ

グッドデザイン賞受賞

自立型オーニング　手動式

業界初 据え置き式タイプ

2019年より新ブロック　特許取得済

特許番号：6045215 号

・大がかりな工事の要らない、据置き式基礎工法。（ウェイトによる固定）
・屋上など従来設置不可能だった環境でのオーニングの利用が可能。
・ウェイトベース部を分解可能な構造にすることで、移設も可能に。
・設置作業の容易性やコストの面、さらにはエコ・省エネの観点からもメリットがある。

【据え置き式タイプ】

【据え置き式タイプ】オリジナルモジュールブロックの設置

step 1

設置の簡易性とコストを考慮し、単一モジュールの組み合わせでベースウェイト部を構成しました。コンクリート製モジュールブロック１つ当たりの重さは約5kg。作業者がエレベーターを使用し、階上に運搬することも考慮した重量・サイジングです。

step 2　step 3

ベースブロックモジュールの穴にシャフトを通しながら積み重ねていきます。上部にブロックカバーを取り付け完成です。（分解可能）

step 4

完成したブロックは、柱と一体となります。
また、シャフトを挿す穴位置（2ヵ所ある）を変えることで、ブロックの重なる角度が変わり、外観の意匠に変化を与えることが出来ます。

※据置式ではありますが、安全を考慮して、ベースプレートの固定を推奨致します。例）RC床へアンカー固定又は、接着固定、ウッドデッキへビス固定等。

■ 仕様

フレーム		材質	アルミ押出形材
		色	ブラック（特注対応：ホワイト）
キャンバス	フラットタイプ	材質	ポリエステル仕様（基布）・メッシュ生地（ソルティス）
		色	15色（P103参照）
	勾配タイプ	材質	アクリル仕様　撥水加工（PARA）
		色	15色（P101参照）
		変更 材質	再生ポリエステル　防炎・撥水加工（シャガール）
		変更 色	25色（P103参照）
		変更 材質	高張力ポリエステル　防炎・防水（プレコントラン）
		変更 色	30色（P102参照）

■ 操作

手動式	ロープ操作

■ 価格

（寸法単位：mm）

規格　間口（W）× 出幅（D）		価格（円） キャンバス 勾配タイプ（日よけ・雨よけ用）	価格（円） キャンバス フラットタイプ（日よけ用）
4090×2090	基本セット	543,400	602,800
	W方向連棟セット	492,800	552,200
	D方向連棟セット	490,600	550,000
	入隅連棟セット	436,700	496,100
4090×3090	基本セット	654,500	735,900
	W方向連棟セット	583,000	664,400
	D方向連棟セット	580,800	662,200
	入隅連棟セット	526,900	618,300
5090×2090	基本セット	760,100	852,500
	W方向連棟セット	689,700	782,100
	D方向連棟セット	686,400	778,800
	入隅連棟セット	611,600	704,000
5090×3090	基本セット	817,300	920,700
	W方向連棟セット	728,200	831,600
	D方向連棟セット	724,900	828,300
	入隅連棟セット	658,900	762,300

・消費税別

■ キャンバス変更オプション

（寸法単位：mm）

商品名	規格　間口（W）× 出幅（D）	割増価格（円）
シャガール	4090×2090	61,800
	4090×3090	84,800
	5090×2090	96,200
	5090×3090	107,600
プレコントラン 502V2	4090×2090	59,400
	4090×3090	81,400
	5090×2090	92,400
	5090×3090	103,400

・消費税別

■ 連棟構成

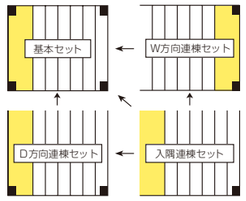

※キャンバス収納方向は左右どちら側でも選択可能です。

■ オプション

オプションで雨樋・照明・ヒーター・スクリーン等が取付可能です。
ご相談ください。

雨樋取付例

ヒーター取付例

LED 照明取付例

LED 照明をキャンバスの間に設置、広範囲をやさしく照らします（※ AC100V）

スクリーン取付例

オプション	価格（円）
ベースプレート（1ヶ入り）	29,700
ベースプレート（2ヶ入り）	46,200
置き基礎(柱一本につき) 規格 12段	117,700
LED照明 出幅（D）2090 出幅（D）3090	お問い合わせください
スクリーン	お問い合わせください

・消費税別
・条件にもよりますが、基本、チャーター便（運賃別途）での出荷となります。

リパーロ

グッドデザイン賞受賞

開閉イメージと施工例

▲ 全開時

▲ 収納時

キャンバス地：特注色　勾配タイプ多連棟

キャンバス地：シャガール EC24　　勾配タイプ10連棟

キャンバス地：プレコントラン502V2-2012C(Pepper)　単体2台

キャンバス地：シャガール EC12　　勾配タイプ4連棟

屋外喫煙所にも最適です

公共の屋外空間

喫煙所活用

簡易的な柵で仕切られていた喫煙スペース。
タカノのオーニングで強い日差しや雨天でも
安心の喫煙所に！

大学様の屋外空間

企業様の屋外空間

企業様の屋外空間

リパーロ

グッドデザイン賞受賞

自立型　リパーロ　埋込み式　基本寸法図

（単位：mm）

【フラットタイプ】

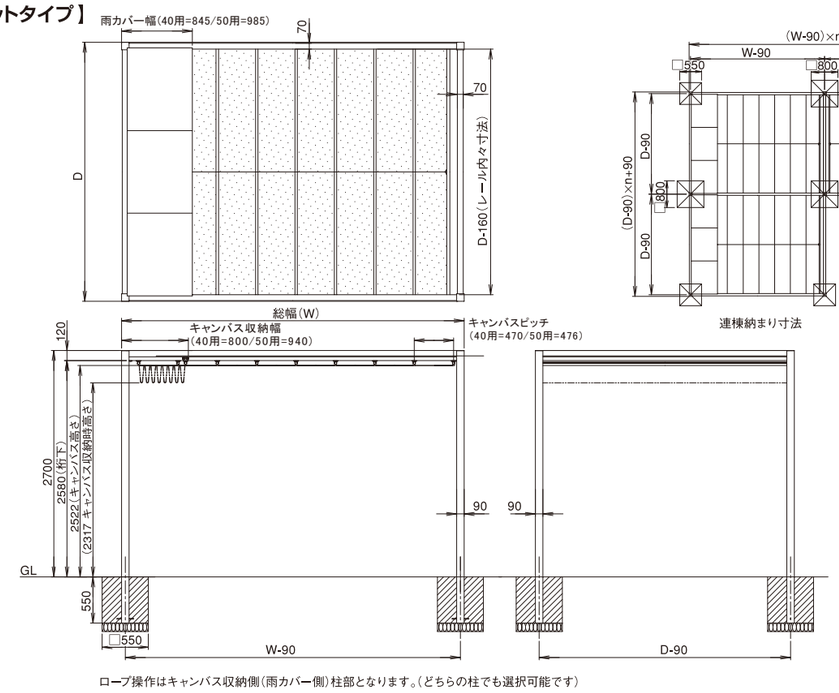

呼称	間口	出幅
	W	D
40-20	4090	2090
40-30	4090	3090
50-20	5090	2090
50-30	5090	3090

( )は参考寸法になります。

【勾配タイプ】

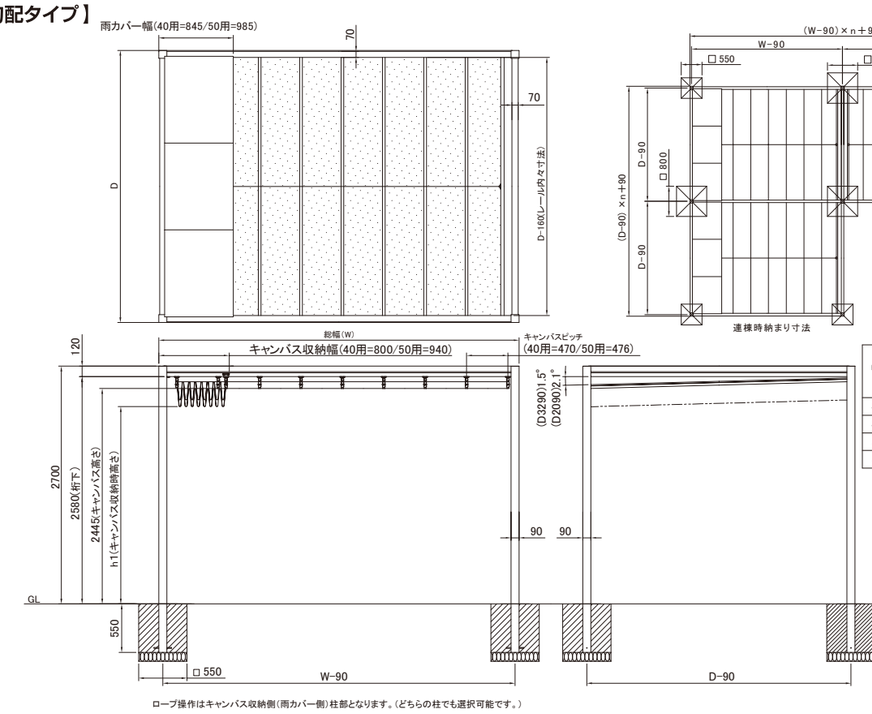

呼称	間口	出幅	収納時キャンバス高さ
	W	D	h1
40-20	4090	2090	(2265)
40-30	4090	3090	(2240)
50-20	5090	2090	(2261)
50-30	5090	3090	(2242)

( )は参考寸法になります。

自立型　リパーロ　据え置き式　基本寸法図

（単位：mm）

【フラットタイプ】 支柱ベースブロック仕様

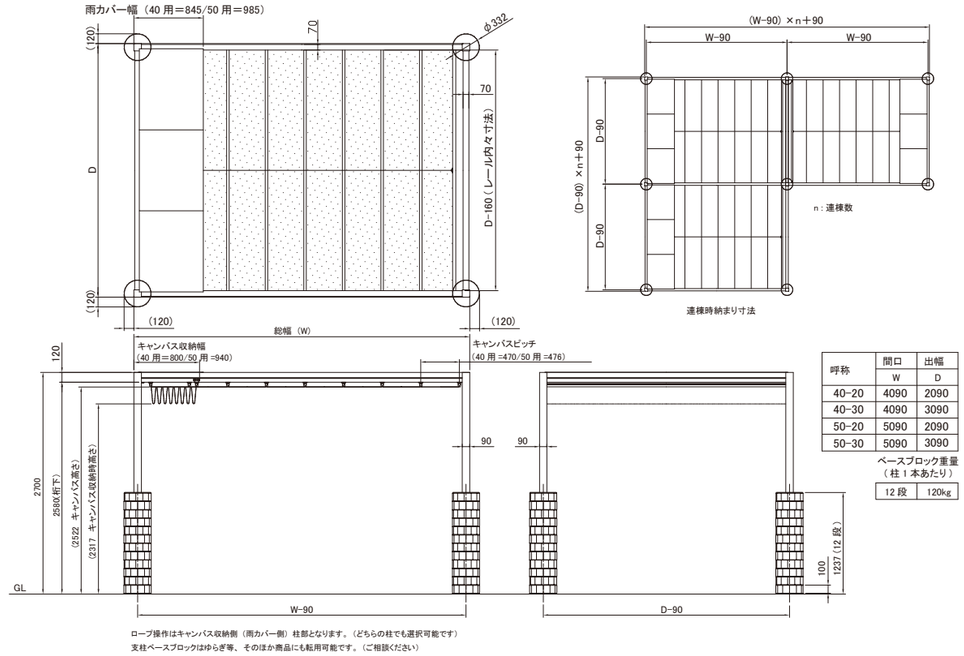

呼称	間口	出幅
	W	D
40-20	4090	2090
40-30	4090	3090
50-20	5090	2090
50-30	5090	3090

ベースブロック重量
（柱１本あたり）

12 段	120kg

( )は参考寸法になります。

【勾配タイプ】 支柱ベースブロック仕様

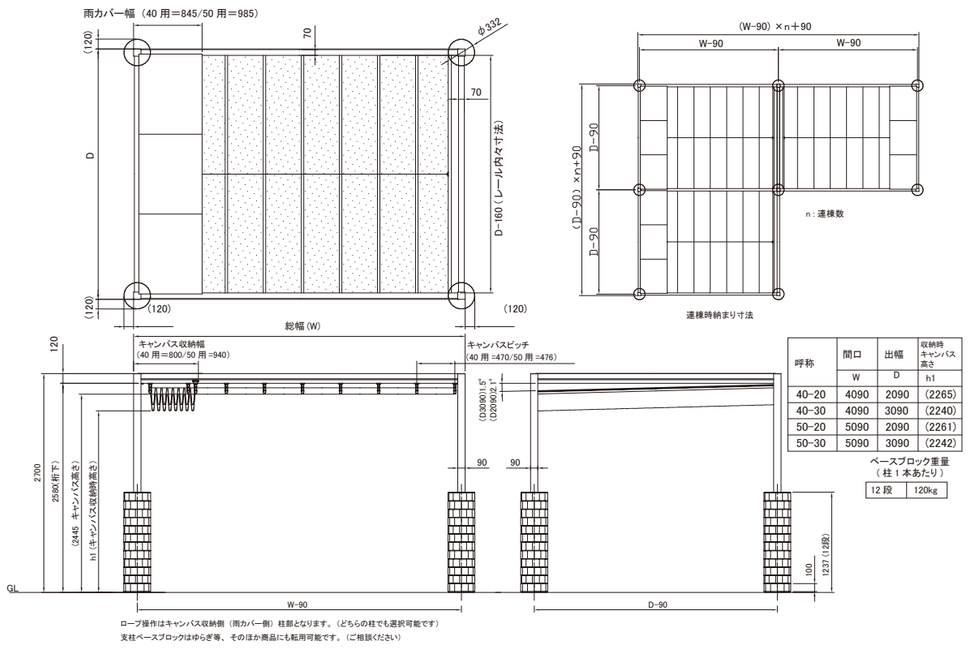

呼称	間口	出幅	収納時キャンバス高さ
	W	D	h1
40-20	4090	2090	(2265)
40-30	4090	3090	(2240)
50-20	5090	2090	(2261)
50-30	5090	3090	(2242)

ベースブロック重量
（柱１本あたり）

12 段	120kg

( )は参考寸法になります。

リパーロEタイプ

特許出願中

自立型オーニング　手動式

動画はこちらへ

スピード設置&らくらく解体・仮設に最適！！

■ 開閉自由自在　操作はフック棒で簡単

①キャンバスをフック棒で引く

②開き側一杯まで引く

③ロック金具へ掛け、完了

仮設に特化した4つの特徴

■ 操作

手動式	フック棒

■ 仕様

フレーム		材質	アルミ押出形材	色　シルバー
ウエイト		重量	1段20kg（2分割）	色　ブラック
		材質	鉄鋳物	
キャンバス	規格	材質	アクリル仕様　撥水加工（PARA）	
		色	15色（101P参照）	
	変更オプション	材質	再生ポリエステル　防炎・撥水加工（シャガール）	
		色	25色（103P参照）	
		材質	高張力ポリエステル仕様　防炎・防水（プレコントラン）	
		色	30色（102P参照）	

オーダー最大サイズ：4076×3076

■ 価格

（寸法単位：mm）

規格　間口（W）×出幅（D）	価格（円）	
	柱伸縮	標準柱（伸縮なし）
標準寸法：3076×3076	539,000	451,000

※運賃は別途（チャーター便配送）　・消費税別

■ ウエイトオプション

商品名	価格（円）
ベースプレート（4個）	88,000
ベースプレート用ゴムマット（4枚）※1	24,200
ウエイト3段（60kg）柱1本分	99,000
ウエイト4段（80kg）柱1本分	129,800
ウエイト5段（100kg）柱1本分	159,500

・消費税別

※1 床面側、ウエイト側、両方必要な場合は 2 セットご注文ください。

※ベースプレートは、ウエイト設置の場合、必ず必要になります。

※ウエイトは、使用状況により3段～5段タイプをお選び下さい。
（柱伸縮は最大5段 / 標準柱はウエイトを追加可能）

■ キャンバス変更オプション

（寸法単位：mm）

商品名	規格　間口（W）×出幅（D）	価格（円）
シャガール	3076×3076	66,400
プレコントラン 502V2	3076×3076	63,800

・消費税別

リパーロEタイプ

簡単「組立方法」

2名でわずか60分の簡単組立！！　解体にはあっという間の30分！！
各部品は1種類のボルトを付属のスパナで簡単に組み立てることができます。

部品構成

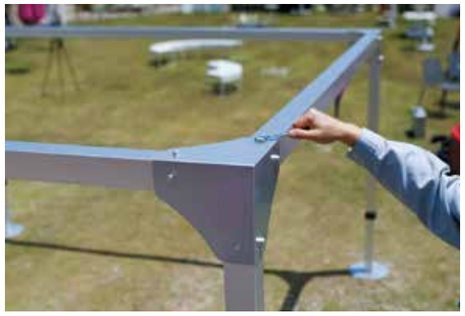
ボルトは1種類

組立方法

組立：2名で約60分／解体：2名で約30分

機能紹介 伸縮/ロック機構

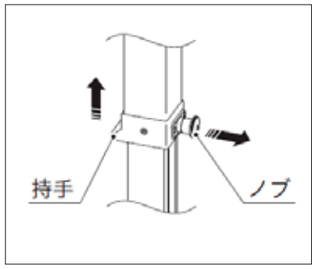

柱伸縮は、ノブ・持手で簡単に

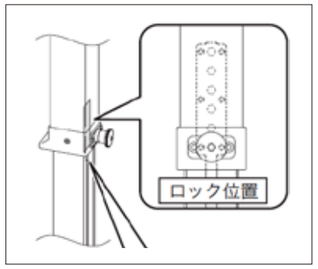

設置場所面の水勾配に対応した、
H調整６段階

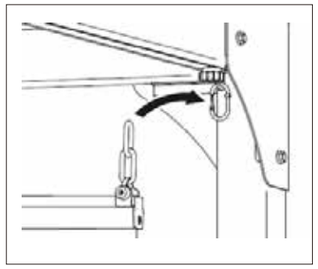
キャンバスは、カラビナで簡単取付

ウエイト 独自の「スタック構造」

独自のウエイト形状により、単一モジュールの組み合わせでウエイト部を構成。(モジュール1個当たり10ｋｇ)

1段ごと90度ずらすことでウエイトの崩れを防ぎます。
使用条件により３段～最大５段を選択。
最上段の隙間は、
カバーでふさぎます。

完成イメージ。ウエイトが固定され、全体が一体化、安定します。

リパーロＥ　基本寸法図

（単位：mm）

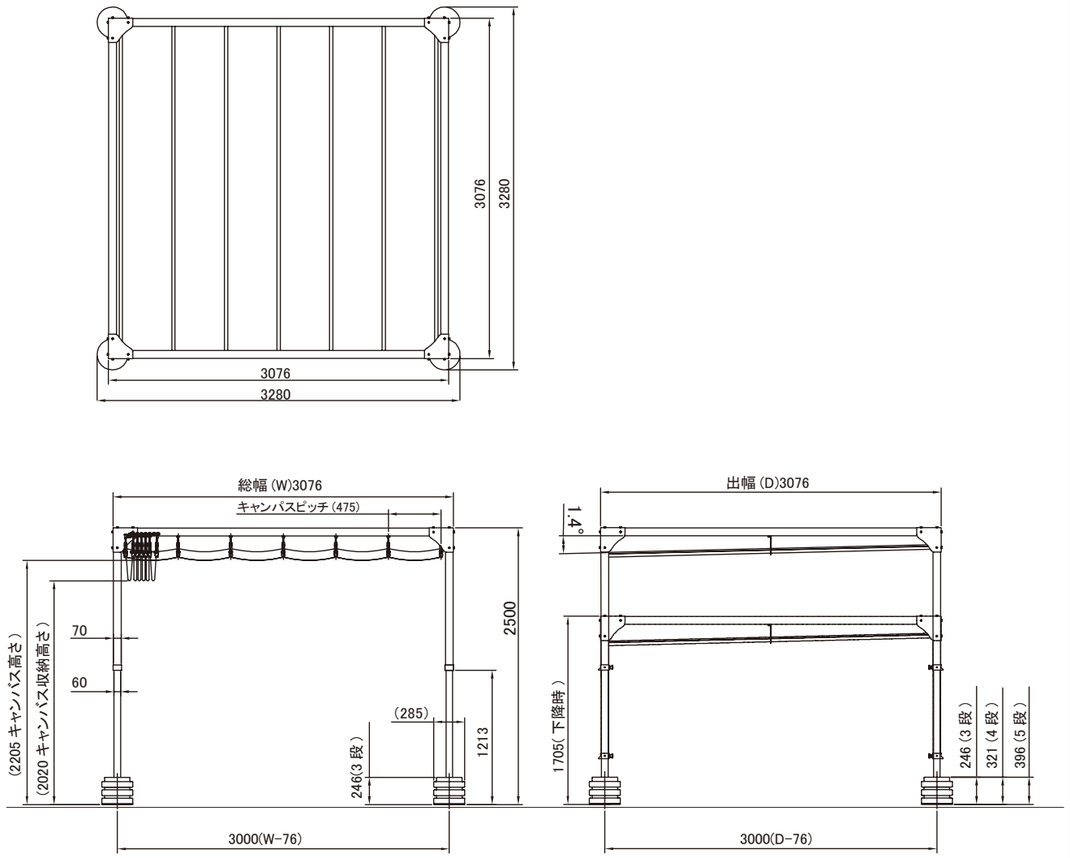

( ) は参考寸法になります。

■水勾配対応：柱Ｈ最大100ミリ調整可能です。

リパーログランデ

自立型オーニング　手動式

WEBで見る

完全受注対応品 参考納期3ヶ月

6×6m仕様、超大型パーゴラオーニング

標準寸法最大級

かつてない大きさで屋外利用にプラスワンを与える新製品です。数あるオーニングシリーズの中でも最大級の標準寸法を誇ります。分割開閉仕様です。

収納イメージ

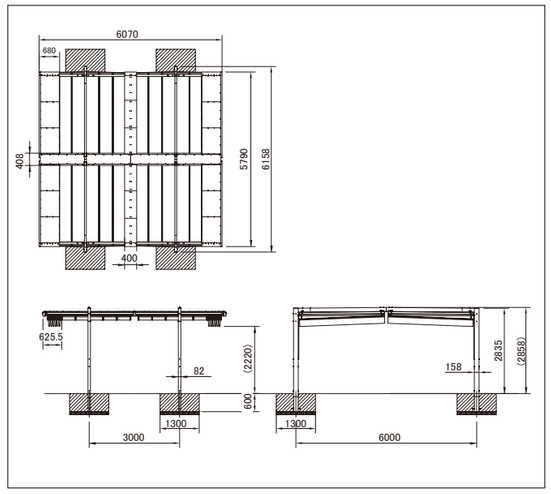

仕様

フレーム	材質	アルミ押出形材
	色	ブラック
キャンバス	材質	アクリル仕様　撥水加工（PARA）
	色	15色(P101参照)

操作

手動式	ロープ操作

価格

（寸法単位：mm）

規格 間口（W）× 出幅（D）×高さ(H)	価格
W6070×D6158×H2835	2,420,000

・組立費用別途・消費税別

・4mを超える長尺物 につきましては、チャーター便（運賃別途）となります。

サンリパーロ

太陽と共生する 丸型オーニング

自立型オーニング　手動式

完全受注対応品 参考納期3ヶ月

WEBで見る

開閉イメージ

特徴：ロープ１本簡単開閉

仕様：フレーム - アルミ押出形材

　　キャンバス 15 色（撥水加工）

寸法：φ 4100 × H2800

価格：お問い合わせください

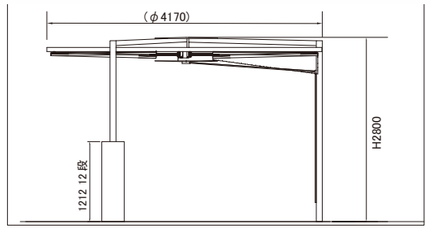

（参考図面）

フォーリア

可動パネルで木漏れ日オーニング　自立型オーニング

完全受注対応品 参考納期3ヶ月

動画はこちらへ

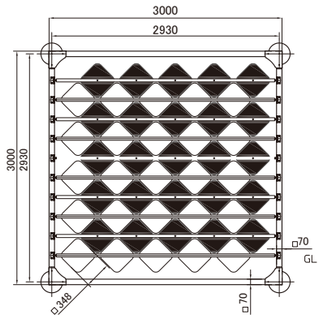

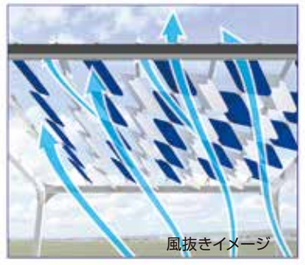

特徴：可動パネル

仕様：フレーム - アルミ押出形材

　　パネル - ポリカーボネート

寸法：W3000 × D3000 × H2500

価格：お問い合わせください

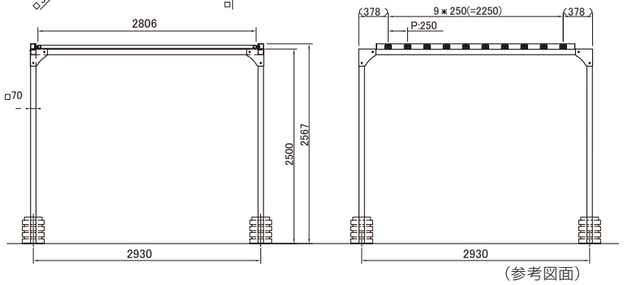

（参考図面）

ゆらぎ

風に強いアルミ製パーゴラ&オーニング

自立型オーニング　手動式

動画はこちらへ

アルミフレームとの一体型　ゆったりとしたキャンバスの優しさ

ストライプキャンバスのラインの角度が 90 度変更になります

キャンバス地：18（PARA）

キャンバス地：5011 / 11（PARA）

キャンバス地：38（PARA）

開閉の流れ

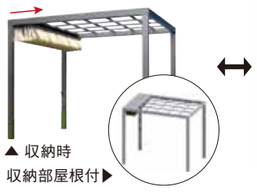

▲ 収納時
収納部屋根付▶

収納時は屋根の下にキャンバスが納まります。（ローラー内蔵）

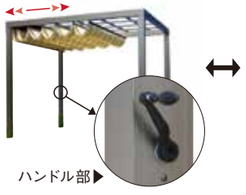

ハンドル部▶

ハンドル操作でラクラク開閉。（ハンドルは着脱可能）

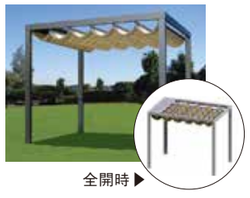

全開時▶

特注対応（フレームのみ）

パーゴラのみ

格子付

パーゴラのみ・格子付の2タイプ

自立型　ゆらぎ　基本寸法図

（単位：mm）

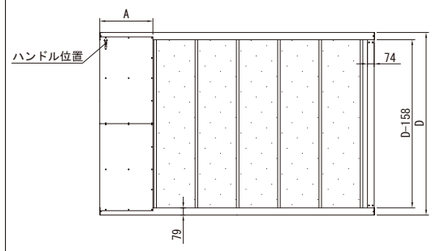

名称	間口	出幅	雨カバーの幅	キャンバスまでの高さ	閉じた時のキャンバスまでの高さ	キャンバスピッチ	タタミ幅	キャンバス角度
	W	D	A	h_1	h_2	P	T	B
30-20	3000	2000	580	2076	1951	452	563	(4°)
40-20	4000	2000	718	2076	1946	462	703	(4°)
40-30	4000	3000	718	2076	1946	462	703	(3°)
50-30	5000	3000	856	2076	1941	472	843	(3°)

注）1. ハンドルは右奥側の柱についています。
2. キャンバスの傾斜は、ハングロック（キャンバス吊金具）を入れ替えることで変更可能です。

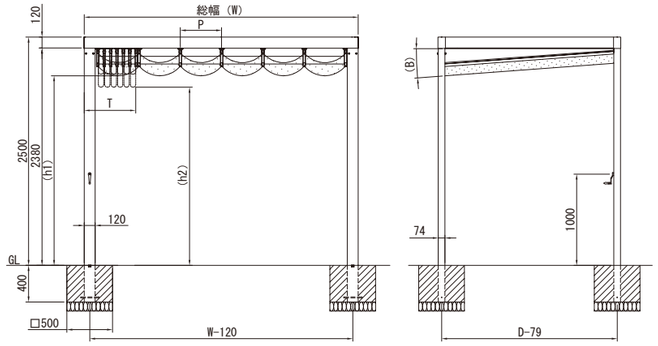

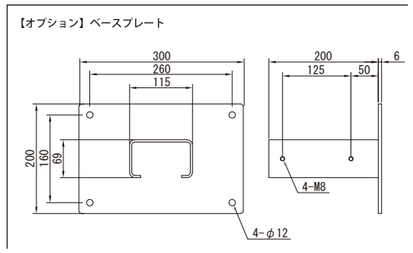

（ ）は参考寸法になります。

■ 仕様

フレーム		材質	アルミ押出形材
		色	ステンカラー
キャンバス		材質	アクリル仕様　撥水加工（PARA）
		色	15色（P101参照）
	変更オプション	材質	再生ポリエステル　防炎・撥水加工（シャガール）
		色	25色（P103参照）
		材質	高張力ポリエステル仕様 防炎・防水（プレコントラン）
		色	30色（P102参照）

■ 操作

手動式	ハンドル手回し

■ 仕様変更のご案内

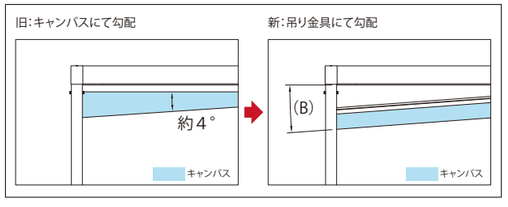

■ 価格

（寸法単位：mm）

規格 間口（W）× 出幅（D）	価格（円） オーニング付格子なし	価格（円） オーニング付格子
3000×2000	554,400	610,500
4000×2000	623,700	667,700
4000×3000	716,100	804,100
5000×3000	762,300	860,200

■ オプション

ベースプレート	1台分（上記参照）	58,300

・消費税別

■ キャンバス変更オプション

（寸法単位：mm）

種類	規格　間口（W）× 出幅（D）	割増価格（円）
シャガール	3000×2000	50,400
	4000×2000	61,800
	4000×3000	84,800
	5000×3000	107,600
プレコントラン 502V2	3000×2000	48,400
	4000×2000	59,400
	4000×3000	81,400
	5000×3000	103,400

・消費税別

・4mを超える長尺物につきましては、チャーター便（運賃別途）となります。
・規格以外のサイズも対応可能です。
・2連棟仕様（6本柱）も対応可能です。

ゆらぎ２

風に強いフリースタイルオーニング

自立型オーニング　屋根付型　手動式

動画はこちらへ

既存のパーゴラなどに吊るすように

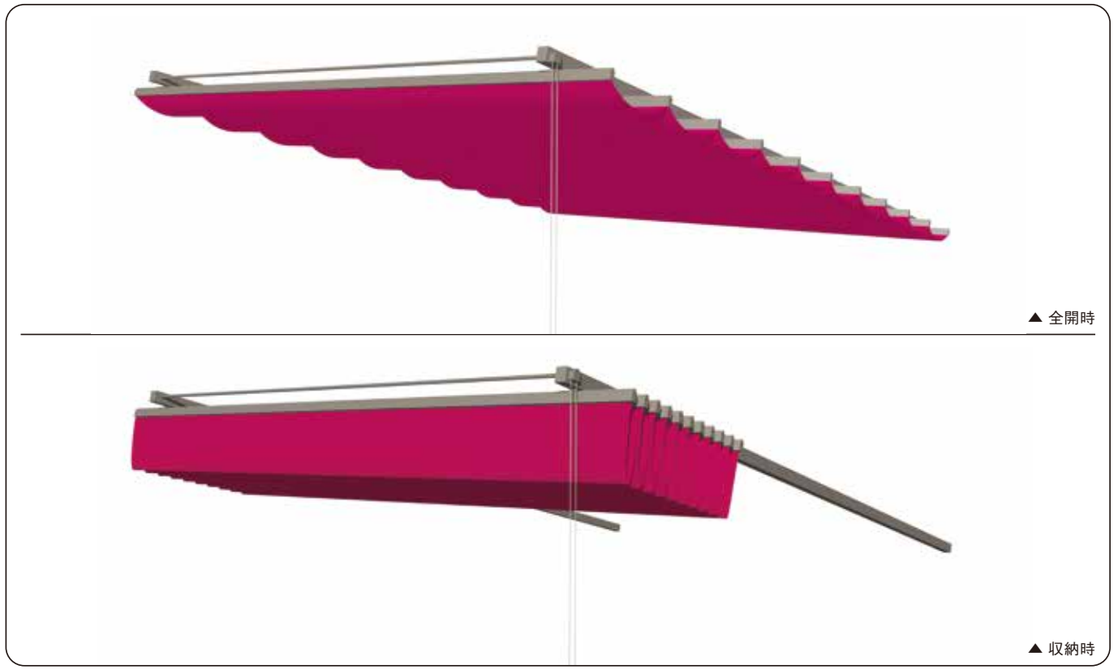

▲ 全開時

▲ 収納時

▲ 全開時

▲ 収納時

キャンバス地：5010/14（PARA）

キャンバス地：46（PARA）

屋根付型　ゆらぎ２　基本寸法図

（単位：mm）

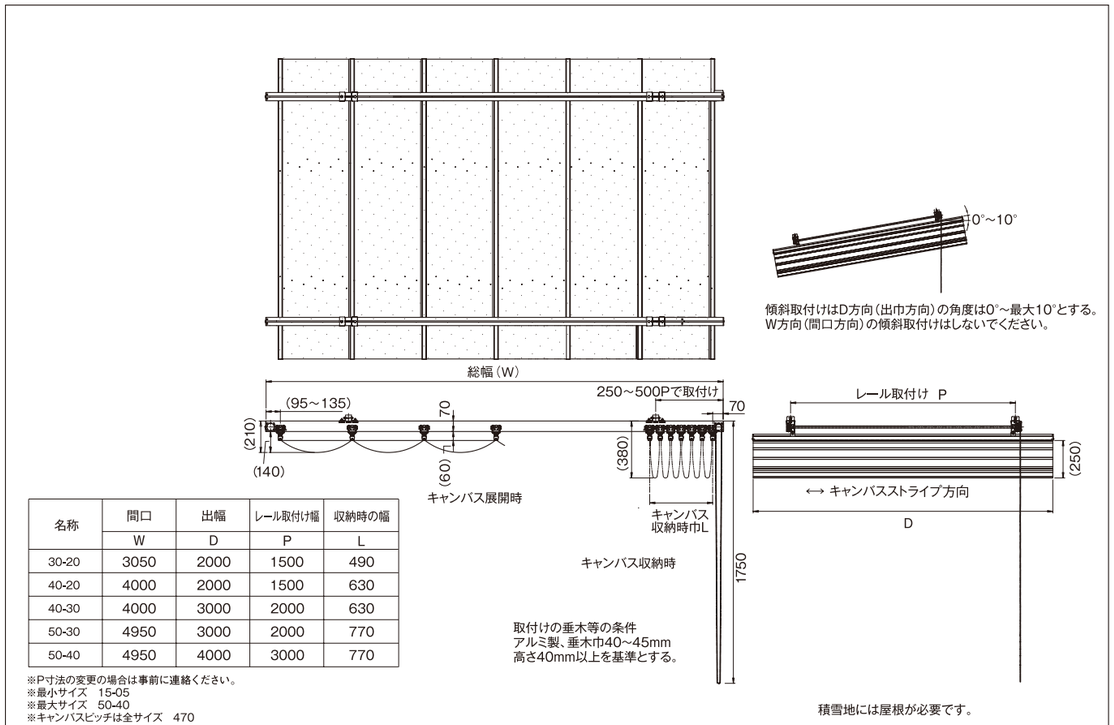

名称	間口	出幅	レール取付け幅	収納時の幅
	W	D	P	L
30-20	3050	2000	1500	490
40-20	4000	2000	1500	630
40-30	4000	3000	2000	630
50-30	4950	3000	2000	770
50-40	4950	4000	3000	770

※P寸法の変更の場合は事前に連絡ください。
※最小サイズ　15-05
※最大サイズ　50-40
※キャンバスピッチは全サイズ　470

（ ）は参考寸法になります。

■ 仕様

フレーム		材質	アルミ押出形材
		色	ステンカラー
キャンバス		材質	アクリル仕様　撥水加工（PARA）
		色	15色（P101参照）
	変更オプション	材質	再生ポリエステル　防炎・撥水加工（シャガール）
		色	25色（P103参照）
		材質	高張力ポリエステル仕様 防炎・防水（プレコントラン）
		色	30色（P102参照）

■ 操作

手動式	ボールチェーン

・別売品　ボールチェーンロック
（取付け条件によりご検討ください。）

■ 価格

（寸法単位：mm）

規格　間口（W）× 出幅（D）	価格（円）
3050×2000	269,500
4000×2000	339,900
4000×3000	383,900
4950×3000	451,000
4950×4000	589,600

・消費税別

■ キャンバス変更オプション

（寸法単位：mm）

商品名	規格　間口（W）× 出幅	割増価格（円）
シャガール	3050×2000	50,400
	4000×2000	61,800
	4000×3000	84,800
	4950×3000	107,600
	4950×4000	142,000
プレコントラン 502V2	3050×2000	48,400
	4000×2000	59,400
	4000×3000	81,400
	4950×3000	103,400
	4950×4000	136,400

・消費税別

・4mを超える長尺物につきましては、チャーター便（運賃別途）となります。
・規格以外のサイズも対応可能です。

ゆらぎ３

片持ちスライドオーニング

自立型オーニング　手動式

動画はこちらへ

2本柱で広いスペースを使えます

キャンバス地：72（PARA）

▲ 全開時

▲ 収納時

自立型　ゆらぎ３　基本寸法図

（単位：mm）

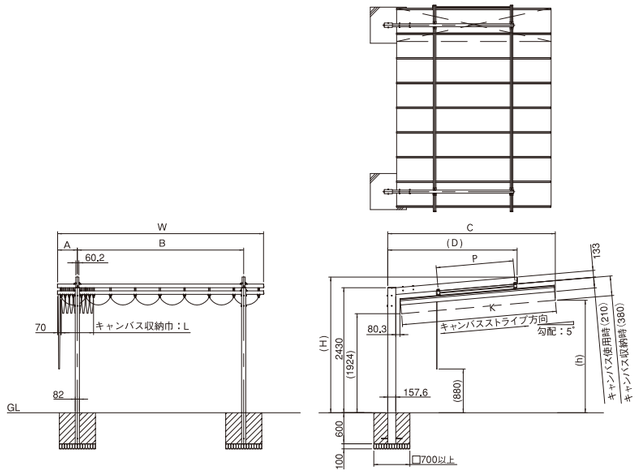

名称	フレーム取付け位置	フレームピッチ	フレーム出幅	フレーム高さ	レール取付けピッチ	間口	出幅	キャンバス高さ	キャンバス出幅	キャンバス収納巾
間口×出幅	A	B	D	H	P	W	C	h	K	L
3000×2000	315	2420	(1766)	(2571)	1000	3050	2260	(2103)	2000	490
4000×2000	385	3230	(1766)	(2571)	1000	4000	2260	(2103)	2000	630
4000×3000	385	3230	(2514)	(2636)	1500	4000	3256	(2191)	3000	630

オプション収納カバー

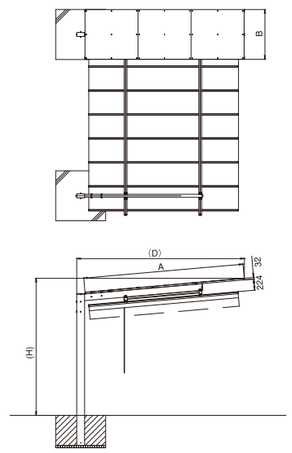

呼称	収納カバー（出幅）	収納カバー（幅）	出幅	高さ
	A	B	D	H
出幅 20 用	2200.4	836.5	(2362)	(2657)
出幅 30 用	3200.4	996.5	(3359)	(2744)

（ ）は参考寸法になります。

※基礎部は、現場の実状に合わせて設計・施工をお願いいたします。

■ 仕様

フレーム		材質	アルミ押出形材
		色	ステンカラー
キャンバス		材質	アクリル仕様　撥水加工（PARA）
		色	15色（P101参照）
	変更オプション	材質	再生ポリエステル　防炎・撥水加工（シャガール）
		色	25色（P103参照）
		材質	高張力ポリエステル仕様 防炎・防水（プレコントラン）
		色	30色（P102参照）
収納カバー		材質	アルミ押出形材　アルミ板
		色	ステンカラー

■ 操作

手動式	ボールチェーン（P29 ゆらぎ-2参照）

・別売品　ボールチェーンロック（取付け条件によりご検討ください。）

■ 価格

（寸法単位：mm）

規格　間口（W）× 出幅（D）	価格（円）
3000×2000	392,700
4000×2000	463,100
4000×3000	515,900

・消費税別

■ オプション　収納カバー

（寸法単位：mm）

出幅（D）	価格（円）
2000	123,200
3000	181,500

・消費税別

■ キャンバス変更オプション

（寸法単位：mm）

商品名	規格　間口（W）× 出幅（D）	割増価格（円）
シャガール	3000×2000	50,400
	4000×2000	61,800
	4000×3000	84,800
プレコントラン502V2	3000×2000	48,400
	4000×2000	59,400
	4000×3000	81,400

・消費税別

・3本柱仕様で、W5000の特注対応が可能です。別途お見積りいたします。

・規格以外のサイズも対応可能です。

・4mを超える長尺物につきましては、チャーター便（運賃別途）となります。

カシオペア

風に強い多用途オーニング

自立型オーニング　手動式ワンタッチ開閉タイプ

動画はこちらへ

風に強い新設計 柱を中心に両側にキャンバスが広がります

キャンバス地：5（PARA）

キャンバス地：12・6・13（PARA）

キャンバス地：6（PARA）　▲ 全開時　▲ 収納時

開閉の3ステップ

上記イラストはイメージです。フレーム色はホワイトのみとなります。

自立型　カシオペア　基本寸法図

（単位：mm）

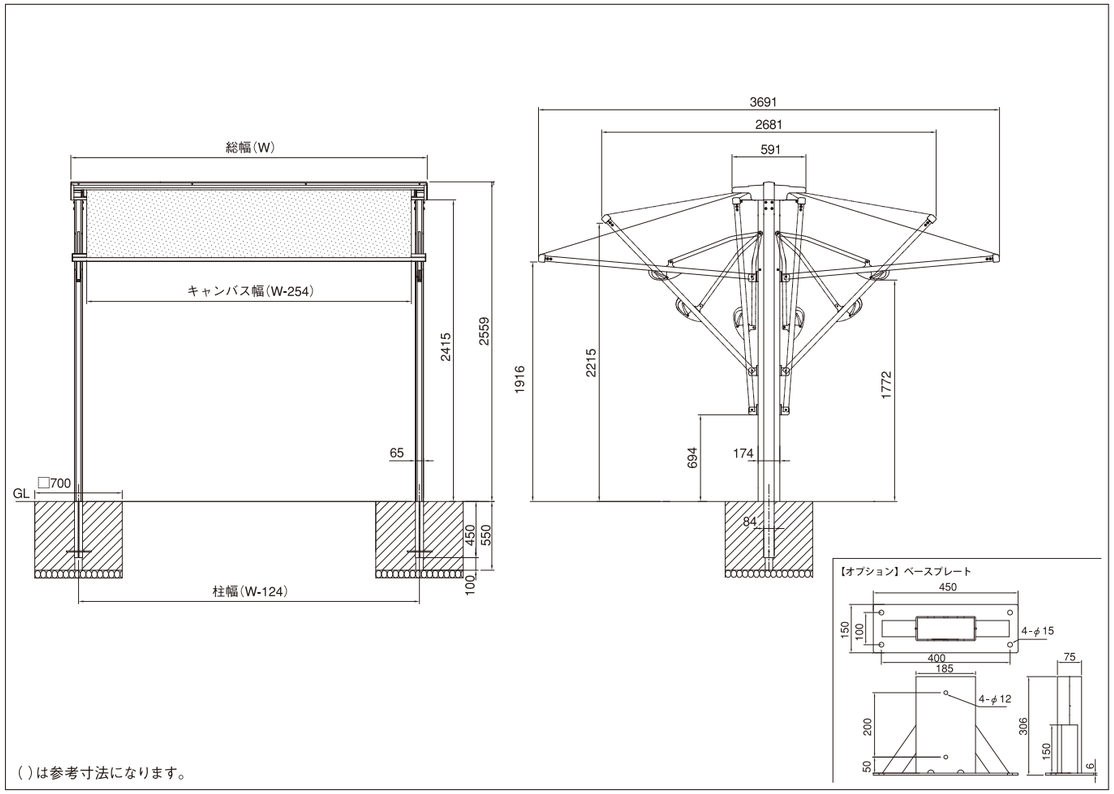

（ ）は参考寸法になります。

■ 仕様

フレーム		材質	アルミ押出形材
		色	ホワイト
キャンバス		材質	アクリル仕様　撥水加工（PARA）
		色	15色（P101参照）
	変更オプション	材質	再生ポリエステル　防炎・撥水加工（シャガール）
		色	25色（P103参照）
		材質	高張力ポリエステル仕様 防炎・防水（プレコントラン）
		色	30色（P102参照）
		材質	ポリエステル仕様　防炎・防水（ニューパスティ）
		色	43色（P103参照）

■ 操作

手動式	ワンタッチ開閉タイプ

■ 価格

（寸法単位：mm）

設置方法	間口（W）× 出幅（D）× 高さ（H）	価格（円）
柱埋込み仕様	2854×3691×2559	485,100
	3764×3691×2559	531,300

■ オプション

ベースプレート	1台分（上記参照）	69,300

■ キャンバス変更オプション

商品名	割増価格（円）
シャガール	96,000
プレコントラン502V2	72,700
ニューパスティ	49,200

■ 間口切詰オプション

規格	割増価格（円）
間口切詰価格	23,100

※価格表記はいずれも消費税別

木かげ

風に強いテラス用オーニング

自立型オーニング　手動式ワンタッチ開閉タイプ

WEBで見る

キャンバス地：5（PARA）

外壁を傷つけない自立型

外壁を傷つけないように
建物から離れたところに
支柱を立てる。

65㎜×129㎜の支柱。
丈夫で安心な設計。

支柱は550㎜地中に埋込み。

握りやすいレバー付

風にも強い頑丈な支柱

レバー操作ひとつでラクラク開閉

※写真は壁付型

女性でも瞬時に開閉が出来ます。開閉のわずらわしさから解放され気軽にオーニングライフをお楽しみいただけます。便利な2段階調整付、お好みの角度でお使いいただけます。

■ 開閉の流れ

▲ 収納時

↔

▲ 半開時

↔

▲ 全開時

■ レバー

■ 補助ハンドル

自立型　木かげ　基本寸法図

（単位：mm）

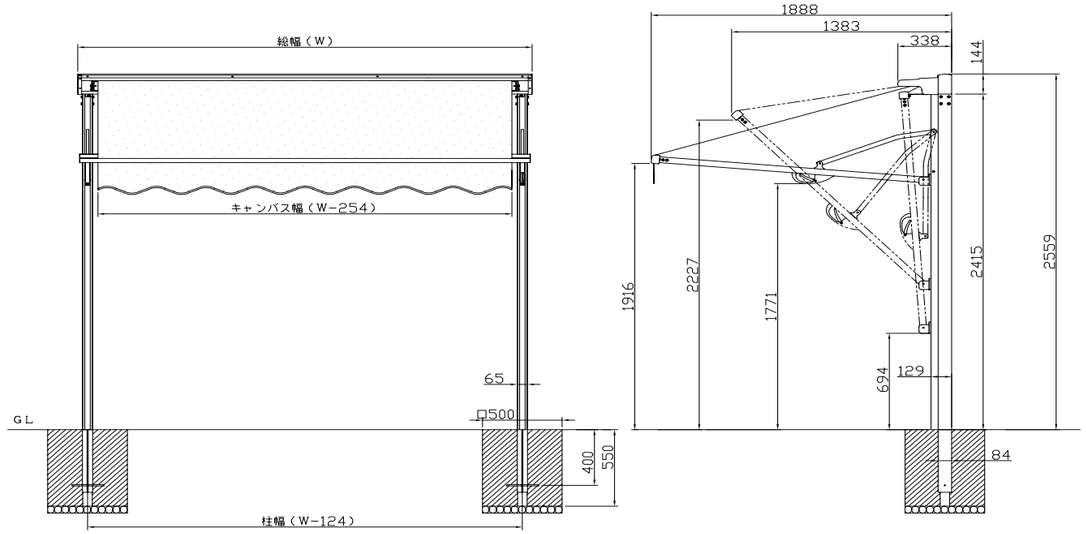

（）は参考寸法になります。

■ 仕様

フレーム		材質	アルミ押出形材
		色	ホワイト
キャンバス		材質	アクリル仕様　撥水加工（PARA）
		色	15色（P101参照）
	変更オプション	材質	再生ポリエステル　防炎・撥水加工（シャガール）
		色	25色（P103参照）
		材質	高張力ポリエステル仕様　防炎・防水（プレコントラン）
		色	30 色（P102参照）
		材質	ポリエステル仕様　防炎・防水（ニューパスティ）
		色	43色（P104参照）

■ 価格

（寸法単位：mm）

サイズ	規格　間口（W）× 出幅（D）× 高さ（H）	価格（円）
1.5間	2854×1888×2559	304,700
2.0間	3764×1888×2559	381,700

・消費税別

■ キャンバス変更オプション

商品名	規格	割増価格（円）
シャガール	1.5 間 2.0 間　共通	53,400
プレコントラン 502V2	1.5 間 2.0 間　共通	36,900
ニューパスティ	1.5 間 2.0 間　共通	24,600

・消費税別

■ 操作

手動式	ワンタッチ開閉タイプ

■ 間口切詰オプション

規格	割増価格（円）
間口切詰価格	12,100

・消費税別

■ フリルパターン　無しまたは、下記よりお選びください。

※先端に綾織ベージュの縁取テープが付きます。

丸波タイプ

直線タイプ

■ 優れた耐候性と耐光性

フレームはアルミ製。ボルトやナットは錆びにくいステンレス製を使用。
収納時もアルミ製カバーがしっかりガードします。

キャンバス地：72（PARA）

ジェノバ

テラス用オーニング

自立型オーニング　手動式／電動式

動画はこちらへ

多彩なバリエーションが楽しめる

キャンバス地：72（PARA）　　オプション　雨カバー付

■ 仕様

フレーム		材質	アルミ押出形材
		色	アイボリーホワイト
キャンバス		材質	アクリル仕様　撥水加工（PARA）
		色	15色（P101参照）
	変更オプション	材質	再生ポリエステル　防炎・撥水加工（シャガール）
		色	25色（P103参照）
		材質	高張力ポリエステル仕様　防炎・防水（プレコントラン）
		色	30色（P102参照）
		材質	ポリエステル仕様　防炎・防水（ニューパスティ）
		色	43色（P104参照）

■ 操作

手動式	クランクハンドル
電動式	リモコン（電源：AC100V）（P107参照）

■ フリルパターン

無しまたは、下記よりお選びください。

※先端に綾織ベージュの縁取テープが付きます。

丸波タイプ

直線タイプ

■ 価格

手動式　シングル　（寸法単位：mm）

間口（W）＼出幅（D）	1500	2000	2500
2500	319,000	ー	ー
2750	326,700	ー	ー
3000	334,400	350,900	ー
3250	365,200	382,800	ー
3500	381,700	399,300	427,900
3750	389,400	408,100	435,600
4000	397,100	421,300	445,500
4250	408,100	433,400	457,600
4500	420,200	446,600	470,800

電動式　シングル　（寸法単位：mm）

間口（W）＼出幅（D）	1500	2000	2500
2500	459,800	ー	ー
2750	467,500	ー	ー
3000	475,200	491,700	ー
3250	507,100	524,700	ー
3500	523,600	541,200	568,700
3750	531,300	550,000	576,400
4000	537,900	562,100	586,300
4250	550,000	575,300	599,500
4500	561,000	588,500	611,600

オプション部品名	価格（円）
	雨カバー
間口(W)・・・～3000まで	36,300
間口(W)・・・～4000まで	44,000
間口(W)・・・～4500まで	51,700

※シングルの価格になります。

オプション部品名	価格（円）
リモコン送信機（追加分）	29,700
風力・陽光センサー	100,100 ※
風力センサー	92,400
間口寸法切詰価格	12,100
センサー設定用リモコン	36,300

※センサー設定用リモコン付きです。
※シングルの価格になります。

ダブル　（寸法単位：mm）

間口（W）＼出幅（D）	1500	2000	2500
2500	528,000	ー	ー
2750	543,400	ー	ー
3000	558,800	591,800	ー
3250	597,300	633,600	ー
3500	622,600	658,900	715,000
3750	638,000	676,500	729,300
4000	653,400	701,800	750,200
4250	676,500	727,100	775,500
4500	699,600	752,400	800,800

ダブル　（寸法単位：mm）

間口（W）＼出幅（D）	1500	2000	2500
2500	811,800	ー	ー
2750	826,100	ー	ー
3000	841,500	874,500	ー
3250	881,100	916,300	ー
3500	906,400	941,600	997,700
3750	921,800	959,200	1,013,100
4000	936,100	984,500	1,032,900
4250	959,200	1,009,800	1,058,200
4500	982,300	1,036.200	1,083,500

・消費税別

・電動式はモーター保護の為、雨カバー等で本体に雨水がかからないようにしてください。
・4mを超える長尺物につきましては、チャーター便（運賃別途）となります。

■ キャンバス変更オプション

商品名	規格		割増価格（円） 出幅 1500	出幅 2000	出幅 2500
シャガール	シングル	間口（W）…～3000まで	46,700	60,000	ー
		間口（W）…～4000まで	65,500	75,600	86,700
		間口（W）…～4500まで	82,300	97,800	120,000
	ダブル	間口（W）…～3000まで	93,400	120,000	ー
		間口（W）…～4000まで	131,000	151,200	173,400
		間口（W）…～4500まで	164,600	195,600	240,000
プレコントラン 502V2	シングル	間口（W）…～3000まで	35,600	40,000	ー
		間口（W）…～4000まで	40,000	49,000	51,200
		間口（W）…～4500まで	48,900	57,800	65,500
	ダブル	間口（W）…～3000まで	71,200	80,000	ー
		間口（W）…～4000まで	80,000	98,000	102,400
		間口（W）…～4500まで	97,800	115,600	131,000
ニューパスティ	シングル	間口（W）…～3000まで	24,600	28,900	ー
		間口（W）…～4000まで	37,800	42,300	51,200
		間口（W）…～4500まで	55,600	63,400	71,200
	ダブル	間口（W）…～3000まで	49,200	57,800	ー
		間口（W）…～4000まで	75,600	84,600	102,400
		間口（W）…～4500まで	111,200	126,800	142,400

・消費税別

自立型　ジェノバ　基本寸法図

（単位：mm）

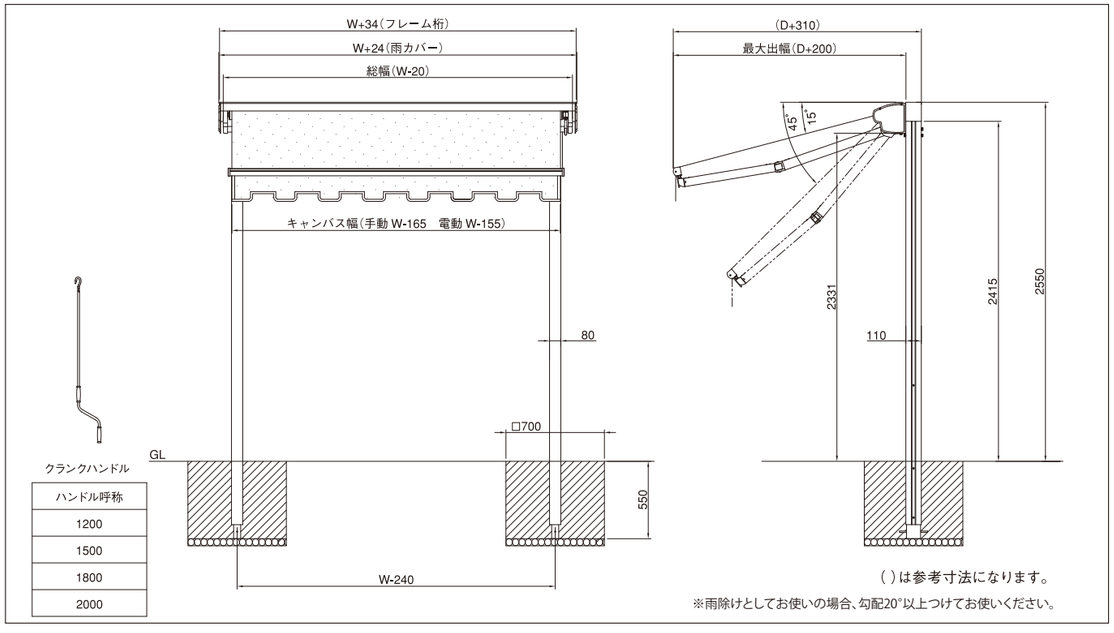

（ ）は参考寸法になります。

※雨除けとしてお使いの場合、勾配20°以上つけてお使いください。

ダブル基本寸法図

（単位：mm）

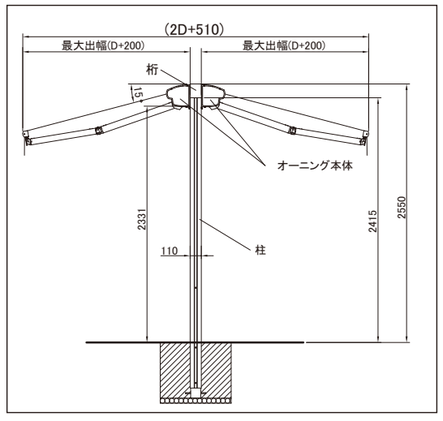

ECO40

テラス用オーニング

自立型オーニング　手動式／電動式

WEBで見る

シンプルな機能を備えた環境･エコを楽しく演出

キャンバス地：5011/11（PARA）　　オプション　雨カバー付

■ 仕様

フレーム		材質	アルミ押出形材
		色	アイボリーホワイト
キャンバス		材質	アクリル仕様　撥水加工（PARA）
		色	15色（P101参照）
	変更オプション	材質	再生ポリエステル　防炎･撥水加工（シャガール）
		色	25色（P103参照）
		材質	高張力ポリエステル仕様　防炎･防水（プレコントラン）
		色	30色（P102参照）
		材質	ポリエステル仕様　防炎･防水（ニューパスティ）
		色	43色（P104参照）

■ 操作

手動式	クランクハンドル
電動式	押しボタンSW 室内（電源：AC100V）（P107参照）

■ オプションフリルパターン　必要な場合、下記よりお選びください。

※先端に綾織ベージュの縁取テープが付きます。

丸波タイプ

直線タイプ

■ 価格

手動式

シングル　（寸法単位：mm）

間口（W）＼出幅（D）	1500	2000
2500	301,400	ー
3000	304,700	315,700
3500	356,400	370,700
4000	364,100	385,000

ダブル　（寸法単位：mm）

間口（W）＼出幅（D）	1500	2000
2500	493,900	ー
3000	499,400	521,400
3500	573,100	601,700
4000	588,500	629,200

電動式

シングル　（寸法単位：mm）

間口（W）＼出幅（D）	1500	2000
2500	383,900	ー
3000	387,200	398,200
3500	438,900	453,200
4000	446,600	467,500

ダブル　（寸法単位：mm）

間口（W）＼出幅（D）	1500	2000
2500	658,900	ー
3000	664,400	687,500
3500	738,100	766,700
4000	753,500	794,200

・消費税別

・電動式はモーター保護の為、雨カバー等で本体に雨水がかからないようにしてください。

オプション部品名	価格（円）	
	雨カバー	フリル
間口(W)･･･～3000まで	45,100	15,400
間口(W)･･･～4000まで	53,900	19,800

※シングルの価格になります。

オプション部品名	価格（円）
屋外押しボタンSW（室内用を屋外用に変更）	3,300
リモコン仕様	79,200
リモコン送信機（追加分）	29,700
間口寸法切詰価格	12,100

※押しボタンスイッチとリモコンの併用はできません。
※シングルの価格になります。

■ キャンバス変更オプション

商品名	規格		割増価格（円）	
			出幅 1500	出幅 2000
シャガール	シングル	間口（W）…～3000まで	46,700	60,000
		間口（W）…～4000まで	65,500	73,400
	ダブル	間口（W）…～3000まで	93,400	120,000
		間口（W）…～4000まで	131,000	146,800
プレコントラン 502V2	シングル	間口（W）…～3000まで	35,600	35,600
		間口（W）…～4000まで	52,200	65,500
	ダブル	間口（W）…～3000まで	71,200	71,200
		間口（W）…～4000まで	104,400	131,000
ニューパスティ	シングル	間口（W）…～3000まで	24,600	28,900
		間口（W）…～4000まで	44,800	49,200
	ダブル	間口（W）…～3000まで	49,200	57,800
		間口（W）…～4000まで	89,600	98,400

自立型　ECO40　基本寸法図　（単位：mm）

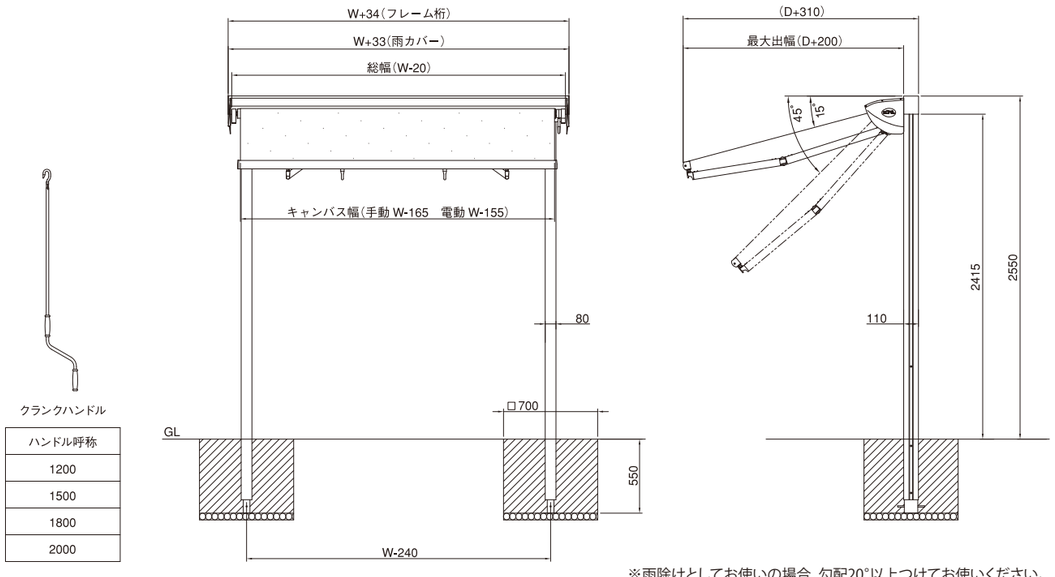

ハンドル呼称
1200
1500
1800
2000

（ ）は参考寸法になります。

※雨除けとしてお使いの場合、勾配20°以上つけてお使いください。

ダブル基本寸法図　（単位：mm）

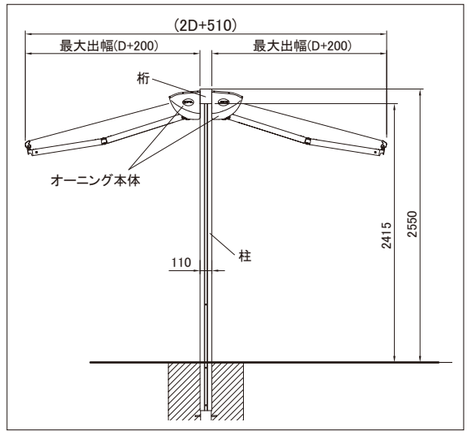

ボスコスウェーデン

窓用オーニング

自立型オーニング　手動式／電動式

WEBで見る

外壁を傷つけず設置場所を選ばない

キャンバス地：72（PARA）

■ 開閉の流れ

▲ 収納時

▲ 半開時

▲ 全開時

日の傾きに応じて深い角度まで降ろせます。視線よけにも最適です。

自立型　ボスコ スウェーデン　基本寸法図

（単位：mm）

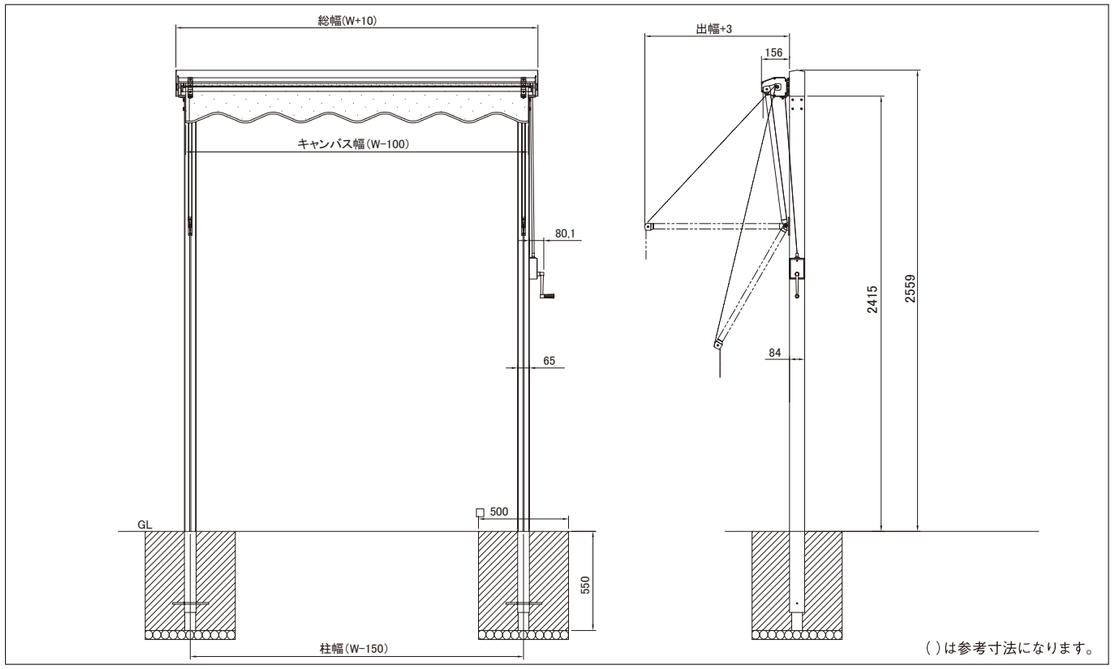

■ 仕様

フレーム	材質		アルミ押出形材
	色		ステンカラー
キャンバス	材質		アクリル仕様　撥水加工（PARA）
	色		15色（P101参照）
	変更オプション	材質	再生ポリエステル　防炎・撥水加工（シャガール）
		色	25色（P103参照）
		材質	高張力ポリエステル仕様　防炎・防水（プレコントラン）
		色	30色（P102参照）
		材質	ポリエステル仕様　防炎・防水（ニューパスティ）
		色	43色（P104参照）

スッキリ納まるカセットタイプ。

電動リモコンタイプ・
手動ウインチタイプから選択可能。

オプション部品名	価格（円）
リモコン送信器(追加分)	29,700
風力・陽光センサー	100,100
風力センサー	92,400
間口寸法切詰価格	12,100
センサー設定用リモコン	36,300＊

＊センサー設定用リモコン付です。・消費税別

■ 操作

手動式	ウインチ仕様
電動式	リモコン（電源：AC100V）（P107参照）

■ 価格

（寸法単位：mm）

	間口（W）／出幅（D）	2000		3000		4000	
		800	1000	800	1000	800	1000
価格（円）	手動	223,300	231,000	278,300	288,200	311,300	322,300
	電動	366,300	ー	421,300	ー	455,400	ー

・消費税別

■ キャンバス変更オプション

商品名	規格	割増価格（円）
シャガール	間口（W）…～2000まで	33,300
	間口（W）…～3000まで	51,200
	間口（W）…～4000まで	65,500
プレコントラン 502V2	間口（W）…～2000まで	41,200
	間口（W）…～3000まで	41,200
	間口（W）…～4000まで	65,500
ニューパスティ	間口（W）…～2000まで	33,300
	間口（W）…～3000まで	33,300
	間口（W）…～4000まで	49,200

・消費税別

■ フリルパターン　無しまたは、下記よりお選びください。

※先端に綾織ベージュの縁取テープが付きます。

丸波タイプ

直線タイプ

ベガ

風に強い多用途オーニング

自立型オーニング　手動式ワンタッチ開閉タイプ

動画はこちらへ

店舗や公共施設に「ワイド5m」の大型オーニング

▲ 収納時　▲ 全開時

キャンバス地：12（PARA）

キャンバス地：11（PARA）

開閉の4ステップ

レバーを開にして、左手でハンドルを引きます。

左手でハンドルを手前に引きながら補助ハンドルを右手で上に上げます。

完全に開いてロック音確認後手を離します。

閉めるときは、レバーを閉にして③→②→①の手順で閉めます。

自立型　ベガ（総幅 W49 タイプ）　基本寸法図

（単位：mm）

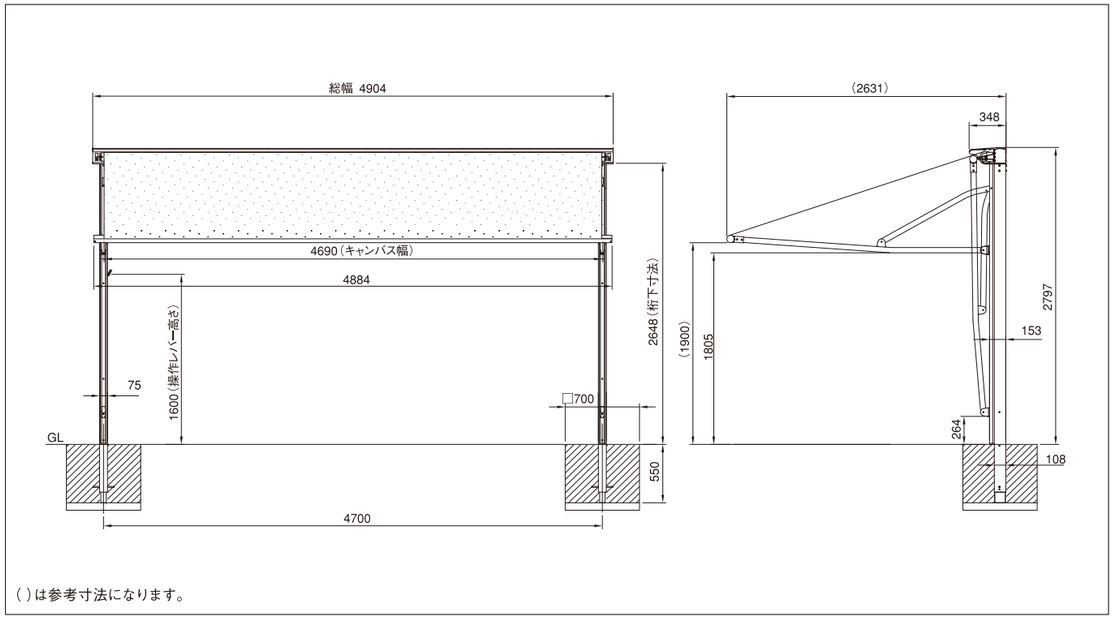

（ ）は参考寸法になります。

簡単なワンタッチ開閉 レバー操作1つで簡単に開閉

▲ 全開時

▲ 収納時

仕様

フレーム		材質	アルミ押出形材
		色	ホワイト
キャンバス		材質	アクリル仕様　撥水加工（PARA）
		色	15色（P101参照）
	変更	材質	再生ポリエステル　防炎・撥水加工（シャガール）
	変更	色	25色対応（P103参照）

操作

手動式	ワンタッチ開閉タイプ

価格

（寸法単位：mm）

間口（W）× 出幅（D）× 高さ（H）	価格（円）
4904×2631×2797	575,300

・消費税別

・4mを超える長尺物につきましては、チャーター便（運賃別途）となります。

キャンバス変更オプション

商品名	割増価格（円）
シャガール	83,700

・消費税別

間口切詰オプション

規格	割増価格（円）
間口切詰価格	69,300

・切詰は間口W3000まで可能です。・消費税別

木かげ

ワンタッチオーニング

壁付型オーニング　手動式ワンタッチ開閉タイプ

WEBで見る

キャンバス地：11（PARA）

キャンバス地：636/5（PARA）

キャンバス地：636/5（PARA）

キャンバス地：5011/11（PARA）

キャンバス地：72（PARA）

レバー操作1つでラクラク開閉

女性でも瞬時に開閉が出来ます。
開閉のわずらわしさから解放され
気軽にオーニングライフをお楽しみいただけます。
便利な2段階調整付、お好みの角度でお使いいただけます。

■補助ハンドル

■レバー

開閉の流れ

▲収納時

↔

▲半開時

↔

▲全開時

優れた耐候性と耐光性

フレームはアルミ製。
ボルトやナットは錆びにくいステンレス製を使用。
収納時もアルミ製カバーがしっかりガードします。

キャンバス地：72（PARA）

木かげ

キャンバス地：11（PARA）

■ 仕様

フレーム		材質	アルミ押出形材
		色	ホワイト
キャンバス		材質	アクリル仕様　撥水加工（PARA）
		色	15色（P101参照）
	変更オプション	材質	再生ポリエステル　防炎・撥水加工（シャガール）
		色	25色（P103参照）
		材質	高張力ポリエステル仕様　防炎・防水（プレコントラン）
		色	30色（P102参照）
		材質	ポリエステル仕様　防炎・防水（ニューパスティ）
		色	43色（P104参照）

■ 操作

手動式	ワンタッチ開閉タイプ

■ フリルパターン 無しまたは、下記よりお選びください。

※先端に綾織ベージュの縁取テープが付きます。

丸波タイプ

直線タイプ

■ 価格

（寸法単位：mm）

サイズ	規格　間口（W）× 出幅（D）× 高さ（H）	価格（円）
1.5間	2900×1800×2550	215,600
2.0間	3810×1800×2550	287,100

・消費税別

■ キャンバス変更オプション

商品名	規格	価格（円）
シャガール	1.5間　2.0間　共通	53,400
プレコントラン 502V2	1.5間　2.0間　共通	36,900
ニューパスティ	1.5間　2.0間　共通	24,600

・消費税別

■ 間口切詰オプション

規格	割増価格（円）
間口切詰価格	12,100

・消費税別

壁付型　木かげ　基本寸法図

（単位：mm）

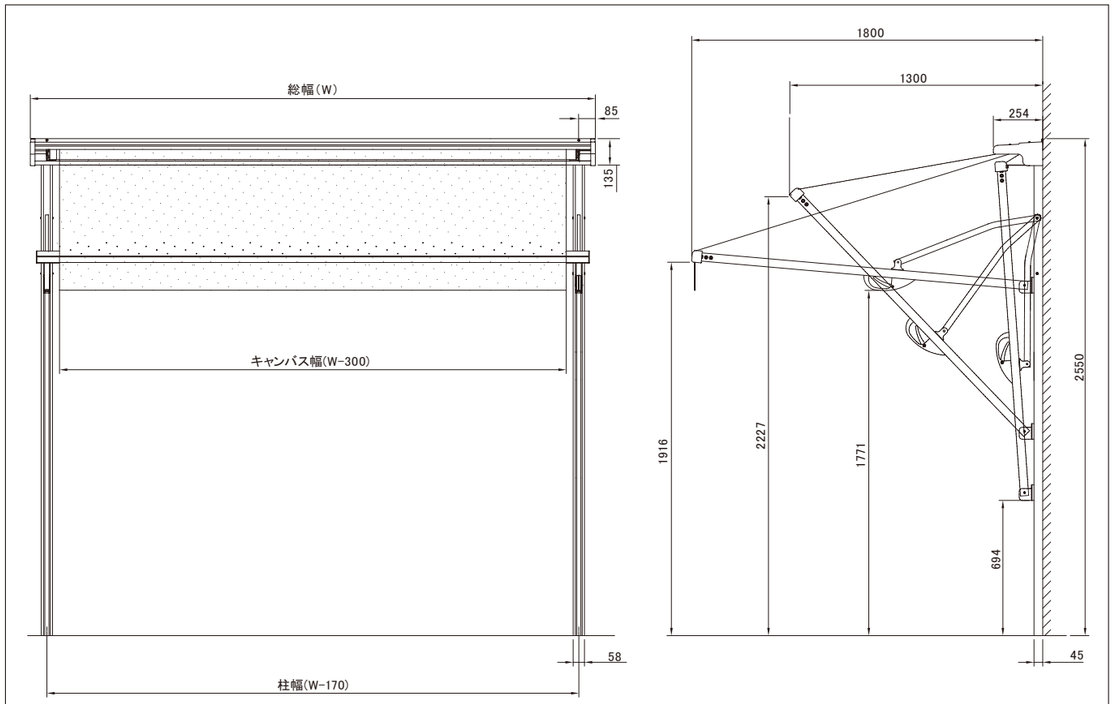

（ ）は参考寸法になります。

ジェノバ

テラス用オーニング

壁付型オーニング　手動式／電動式

動画はこちらへ

キャンバス地：72（PARA）

キャンバス地：9180F 墨色（すみ）（彩FC）

キャンバス地：9124F 躑躅色（つつじ）（彩FC）

キャンバス地：特注色

ひさしの下にピッタリ納まるロールタイプ

ひさしとサッシの隙間にピッタリ納まる「ジェノバ」は建物の外観を損ねない
高意匠なオーニングです。

キャンバス地：特注色　▲ 全開時

▲ 収納時

キャンバス地：EC20（シャガール ）

■ 仕様

フレーム	材質		アルミ押出形材
	色		アイボリーホワイト
キャンバス	材質		アクリル仕様　撥水加工（PARA）
	色		15色（P101参照）
	変更オプション	材質	再生ポリエステル　防炎・撥水加工（シャガール ）
		色	25色（P103参照）
		材質	高張力ポリエステル仕様　防炎・防水（プレコントラン）
		色	30色（P102参照）
		材質	ポリエステル仕様　防炎・防水（ニューパスティ）
		色	43色（P104参照）

■ フリルパターン

無しまたは、下記よりお選びください。

※先端に綾織ベージュの縁取テープが付きます。

丸波タイプ

直線タイプ

■ 操作

手動式	クランクハンドル
電動式	リモコン（電源：AC100V）

• クランクハンドル（手動）

• リモコン送信器（電動）

ジェノバ

■ 価格

手動式

（寸法単位：mm）

間口（W） ＼ 出幅（D）	1500	2000	2500
2500	210,100	ー	ー
2750	217,800	233,200	ー
3000	225,500	242,000	ー
3250	233,200	250,800	277,200
3500	242,000	259,600	288,200
3750	249,700	268,400	294,800
4000	257,400	281,600	305,800
4250	268,400	293,700	317,900
4500	280,500	306,900	331,100
4750	291,500	319,000	343,200
5000	302,500	332,200	356,400
5250	315,700	345,400	368,500
5500	334,400	357,500	381,700

電動式

・電動式はモーター保護の為
雨カバー等で雨水がかからないようにしてください。

（寸法単位：mm）

間口（W） ＼ 出幅（D）	1500	2000	2500
2500	352,000	ー	ー
2750	359,700	374,000	ー
3000	367,400	383,900	ー
3250	374,000	392,700	419,100
3500	383,900	401,500	429,000
3750	391,600	410,300	436,700
4000	398,200	422,400	446,600
4250	410,300	435,600	459,800
4500	421,300	447,700	471,900
4750	433,400	460,900	485,100
5000	444,400	474,100	498,300
5250	457,600	486,200	510,400
5500	476,300	499,400	523,600

〈出幅に対する最小間口〉

（寸法単位：mm）

出　幅（D）	1500	2000	2500
間　口（W）	2100	2600	3100

オプション部品名	価格（円）	
	雨カバー	ベースプレート
間口（W）…～3000まで	36,300	27,500
間口（W）…～4000まで	44,000	37,400
間口（W）…～5000まで	51,700	46,200
間口（W）…～5500まで	60,500	55,000

・消費税別

オプション部品名	価格（円）
	天井付ブラケット
間口（W）…～3000まで	11,400
間口（W）…～4500まで	17,200
間口（W）…～5500まで	22,700

※天井付仕様は RC 造のみとなります。

・消費税別

オプション部品名	価格（円）
リモコン送信器(追加分)	29,700
風力･陽光センサー	100,100*
風力センサー	92,400
間口寸法切詰価格	12,100
センサー設定用リモコン	36,300

＊センサー設定用リモコン付です。

・4mを超える長尺物につきましては、チャーター便（運賃別途）となります。

・消費税別

■ オプション部品

雨カバー

振動センサー

オーニングの揺れが強くなると自動的に収納します。

・詳細についてはお問い合わせください。

風力･陽光センサー（電動オプション）

■ キャンバス変更オプション

（寸法単位：mm）

商品名	規格	割増価格（円）		
		出幅 1500	出幅 2000	出幅 2500
シャガール	間口（W）…～ 3000 まで	46,700	60,000	ー
	間口（W）…～ 4000 まで	65,500	75,600	86,700
	間口（W）…～ 5500 まで	82,300	97,800	120,000
プレコントラン 502V2	間口（W）…～ 3000 まで	35,600	40,000	ー
	間口（W）…～ 4000 まで	40,000	49,000	51,200
	間口（W）…～ 5500 まで	48,900	57,800	65,500
ニューパスティ	間口（W）…～ 3000 まで	24,600	28,900	ー
	間口（W）…～ 4000 まで	37,800	42,300	51,200
	間口（W）…～ 5500 まで	55,600	63,400	71,200

・消費税別

・4mを超える長尺物につきましては、チャーター便（運賃別途）となります。

壁付型　ジェノバ　基本寸法図

（単位：mm）

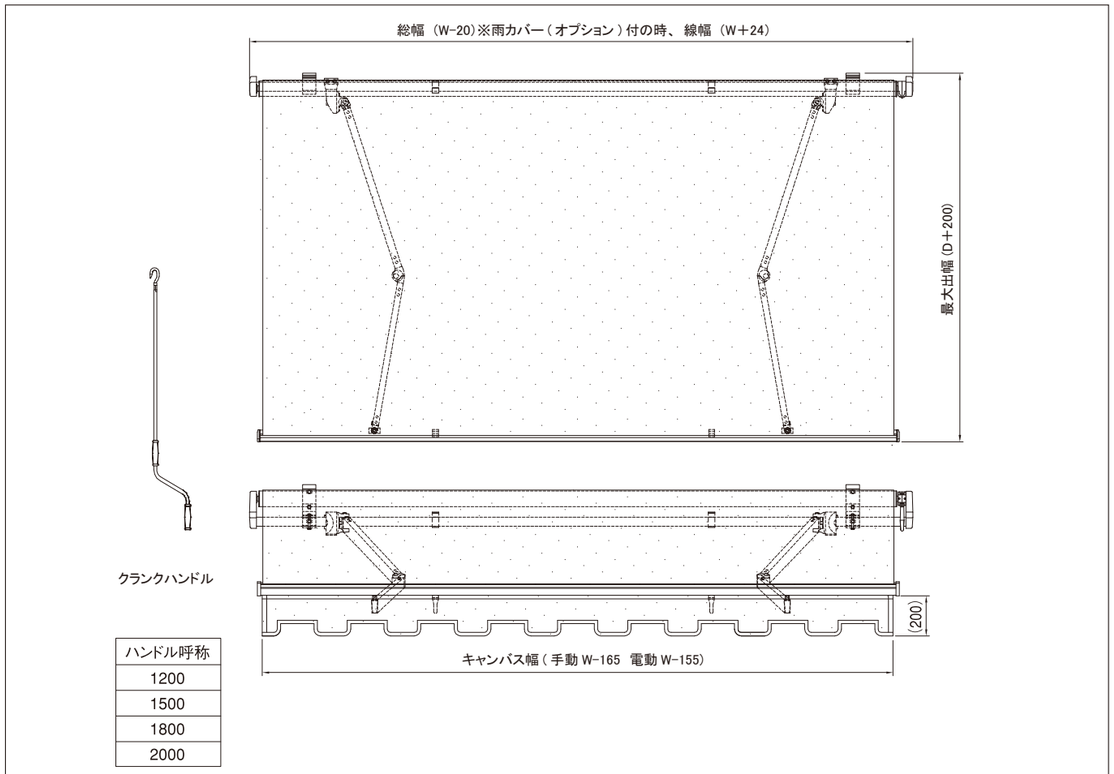

ハンドル呼称
1200
1500
1800
2000

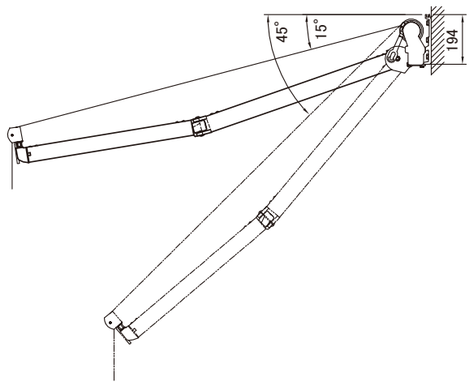

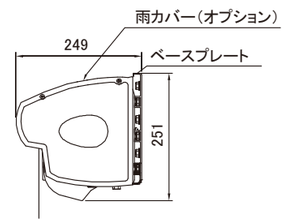

雨カバーベースプレート付

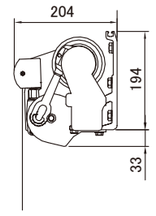

天井付ブラケット付

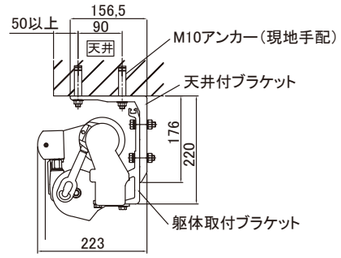

※雨除けとしてお使いの場合、勾配 20° 以上つけてお使いください。

( ) は参考寸法になります。

※天井付仕様は RC 造のみとなります。

ECO40

テラス用オーニング

壁付型オーニング　手動式／電動式

WEBで見る

キャンバス地：15/1（PARA）　オプション　雨カバー付

▲全開時

▲収納時

機能がスリムで低価格なロールタイプ

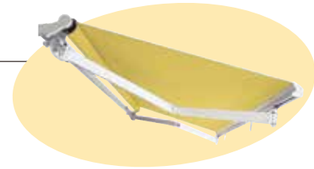

キャンバス地：15/1（PARA）　オプション　雨カバー付

オプション　雨カバー付

オプション　雨カバー・フリル付

■ 仕様

フレーム	材質		アルミ押出形材
	色		アイボリーホワイト
キャンバス	材質		アクリル仕様　撥水加工（PARA）
	色		15色（P101参照）
	変更オプション	材質	再生ポリエステル　防炎・撥水加工（シャガール）
		色	25色（P103参照）
		材質	高張力ポリエステル仕様　防炎・防水（プレコントラン）
		色	30色（P102参照）
		材質	ポリエステル仕様　防炎・防水（ニューパスティ）
		色	43色（P104参照）

■ 操作

手動式	クランクハンドル（P107参照）
電動式	押しボタンSW 室内（電源：AC100V）（P107参照）

■ オプション

フリルパターン――――――― 必要な場合、下記よりお選びください。

※先端に綾織ベージュの縁取テープが付きます。

丸波タイプ

直線タイプ

〈雨カバー〉

〈押ボタンスイッチ〉

室内　屋外

〈リモコン〉

ECO40

キャンバス地：11（PARA）

キャンバス地：11（PARA）

キャンバス地：15/1（PARA）

キャンバス地：5011/11（PARA）

■ 価格

手動式　（寸法単位：mm）

間口（W）＼出幅（D）	1500	2000
2500	192,500	ー
3000	195,800	206,800
3500	216,700	231,000
4000	225,500	245,300

電動式（押しボタンSW室内用）（寸法単位：mm）

間口（W）＼出幅（D）	1500	2000
2500	276,100	ー
3000	278,300	289,300
3500	299,200	313,500
4000	308,000	327,800

〈出幅に対する最小間口〉　（寸法単位：mm）

出　幅（D）	1500	2000
間　口（W）	2100	2600

・消費税別　・電動式はモーター保護の為、雨カバー等で本体に雨水がかからないようにしてください。

オプション

（寸法単位：mm）

オプション部品名		価格（円）
雨カバー	間口（W）…～3000まで	45,100
	間口（W）…～4000まで	53,900
ベースプレート	間口（W）…～3000まで	27,500
	間口（W）…～4000まで	37,400
フリル	間口（W）…～3000まで	15,400
	間口（W）…～4000まで	19,800

オプション部品名	価格（円）
屋外押しボタンSW（室内用を屋外用に変更）	3,300
リモコン仕様	79,200
リモコン送信器（追加分）	29,700

・押しボタンスイッチとリモコンの併用は出来ません。・消費税別

■ キャンバス変更オプション

商品名	規格	割増価格（円）	
		出幅 1500	出幅 2000
シャガール	間口（W）…～ 3000 まで	46,700	60,000
	間口（W）…～ 4000 まで	65,500	73,400
プレコントラン 502V2	間口（W）…～ 3000 まで	35,600	35,600
	間口（W）…～ 4000 まで	52,200	65,500
ニューバスティ	間口（W）…～ 3000 まで	24,600	28,900
	間口（W）…～ 4000 まで	44,800	49,200

・消費税別

■ 間口切詰オプション

規格	割増価格（円）
間口切詰価格	12,100

・消費税別

壁付型　ECO 40　基本寸法図

（単位：mm）

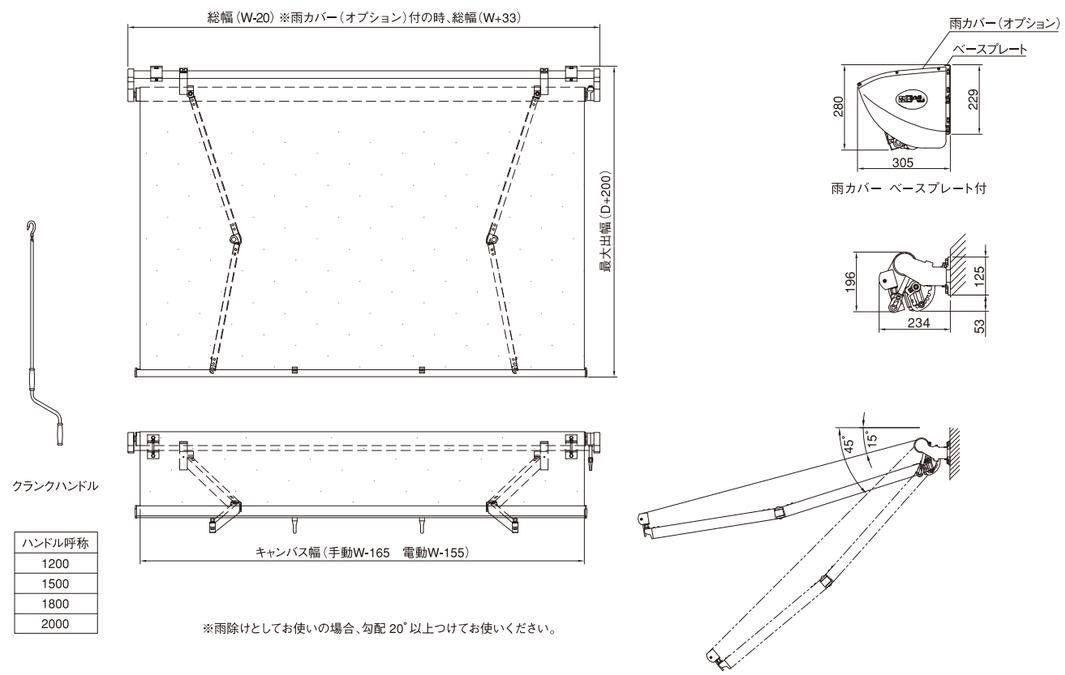

ハンドル呼称
1200
1500
1800
2000

（ ）は参考寸法になります。

ボスコスウェーデン

窓用&テラスオーニング

壁付型オーニング　手動式／電動式

WEBで見る

壁面とのカラーコーディネートが楽しめる

キャンバス地：特注色

キャンバス地：特注色

キャンバス地：9154F 藍色（あい）（彩FC）

キャンバス地：72（PARA）　▲ 収納時　▲ 全開時

北欧を思わせるシャープで軽快なフレーム

開閉の流れ

▲ 収納時

↔

▲ 全開時

フレームデザイン

フリルパターン

無しまたは、下記よりお選びください。

※先端に綾織ベージュの縁取テープが付きます。

丸波タイプ

直線タイプ

操作

手動式	テープ（ひも） ウインチ
電動式	リモコン（電源：AC100V）（P107参照）

▲ ウインチ

ハンドル部取外し可能です。

▲ テープ（ひも）

ボスコスウェーデン

キャンバス地：特注色

■ 価格

手動・テープロック　（寸法単位：mm）

間口（W）＼出幅（D）	600	700	800	900	1000
800	70,400	71,500	74,800	77,000	79,200
1000	73,700	74,800	78,100	79,200	81,400
1200	83,600	85,800	89,100	91,300	94,600
1400	94,600	96,800	101,200	104,500	107,800
1600	102,300	105,600	108,900	113,300	116,600
1800	111,100	113,300	117,700	121,000	125,400
2000	115,500	121,000	126,500	129,800	134,200
2200	126,500	128,700	134,200	138,600	143,000
2400	134,200	137,500	143,000	147,400	151,800
2600	141,900	145,200	150,700	155,100	159,500
2800	149,600	152,900	158,400	162,800	167,200
3000	156,200	160,600	166,100	170,500	176,000
3200	163,900	168,300	173,800	178,200	183,700
3400	171,600	174,900	181,500	185,900	192,500
3600	179,300	182,600	189,200	194,700	200,200
3800	183,700	188,100	194,700	200,200	204,600
4000	190,300	193,600	200,200	204,600	210,100

手動・ウインチ　（寸法単位：mm）

間口（W）＼出幅（D）	600	700	800	900	1000
800	83,600	84,700	88,000	89,100	92,400
1000	85,800	86,900	90,200	92,400	94,600
1200	96,800	97,900	102,300	104,500	107,800
1400	107,800	110,000	113,300	116,600	121,000
1600	115,500	117,700	122,100	125,400	128,700
1800	123,200	125,400	129,800	133,100	137,500
2000	128,700	134,200	138,600	141,900	146,300
2200	138,600	141,900	147,400	150,700	155,100
2400	147,400	149,600	155,100	159,500	163,900
2600	154,000	157,300	162,800	167,200	172,700
2800	161,700	165,000	170,500	174,900	180,400
3000	169,400	172,700	178,200	183,700	188,100
3200	176,000	180,400	185,900	191,400	196,900
3400	183,700	188,100	193,600	199,100	204,600
3600	191,400	195,800	201,300	206,800	213,400
3800	195,800	200,200	206,800	212,300	217,800
4000	202,400	205,700	212,300	217,800	223,300

・電動 は「テープロック」価格の156,200円高にてお受けいたします。間口は1000～4000ミリ、出幅は600～800ミリが対応可能です。　・消費税別

■ 仕様

フレーム	材質		アルミ押出形材
	色		グレー
キャンバス	材質		アクリル仕様　撥水加工（PARA）
	色		15色（P101参照）
	変更オプション	材質	再生ポリエステル　防炎・撥水加工（シャガール）
		色	25色（P103参照）
		材質	高張力ポリエステル仕様 防炎・防水（プレコントラン）
		色	30色（P102参照）
		材質	ポリエステル仕様　防炎・防水（ニューパスティ）
		色	43色（P104参照）

■ 間口切詰オプション

規格	割増価格（円）
間口切詰価格	12,100

・消費税別

■ キャンバス変更オプション

商品名	規格	割増価格（円） ～出幅 700	割増価格（円） ～出幅 1000
シャガール	間口（W）…～ 2000 まで	28,900	33,300
	間口（W）…～ 3000 まで	41,200	51,200
	間口（W）…～ 4000 まで	51,200	65,500
プレコントラン 502V2	間口（W）…～ 2000 まで	28,900	41,200
	間口（W）…～ 3000 まで	33,300	41,200
	間口（W）…～ 4000 まで	41,200	65,500
ニューパスティ	間口（W）…～ 2000 まで	24,600	33,300
	間口（W）…～ 3000 まで	24,600	33,300
	間口（W）…～ 4000 まで	33,000	49,200

・消費税別

壁付型　ボスコ　スウェーデン　基本寸法図

（単位：mm）

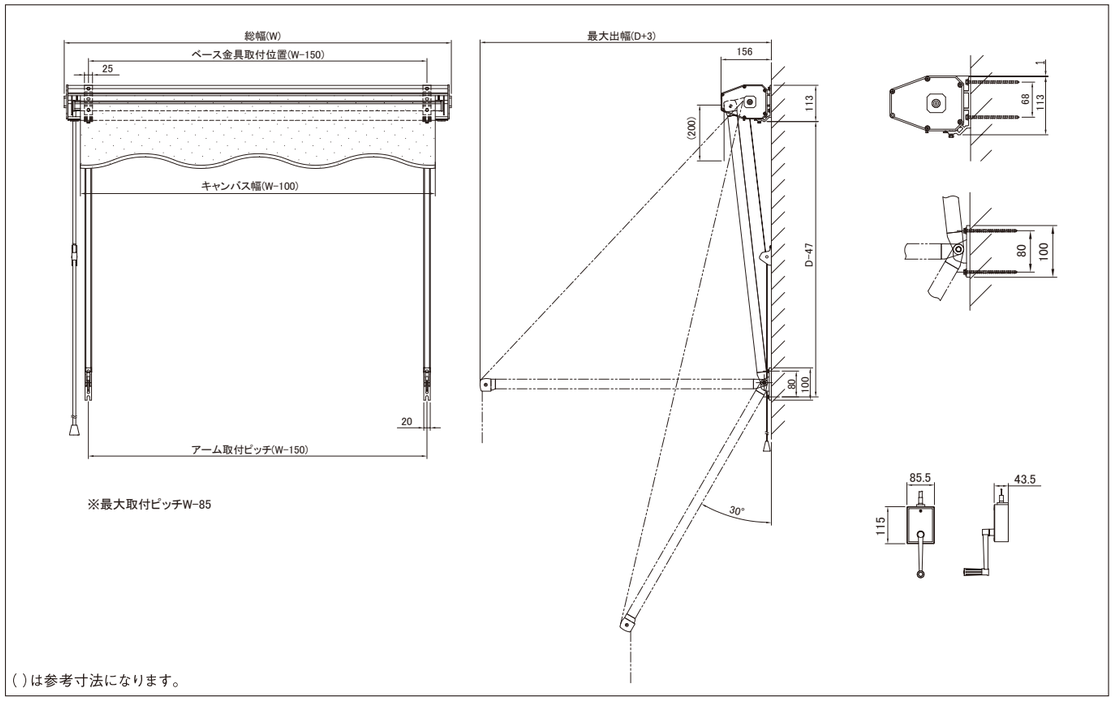

( ) は参考寸法になります。

キャンバス地：12（PARA）

キャンバス地：13（PARA）

STELLA ステラ

日本製タカノオリジナルパラソル

パラソル　手動式

動画はこちらへ

キャンバス地：EC29 ブラック（シャガール）

オプション 木目調シート貼付け

業界初!突風に対応した ベンチレーションシステム搭載

※耐風速の数値は目安であり保証値ではありません。風速・風の向きによっては転倒の危険がありますので開閉管理の必要があります。

ベンチレーション展開イメージ

※ベンチレーション=風抜き機構

強風時は風抜き機構が自動開閉し、パラソルの転倒・破損を防止します。

特許取得済　特許番号：6795943 号

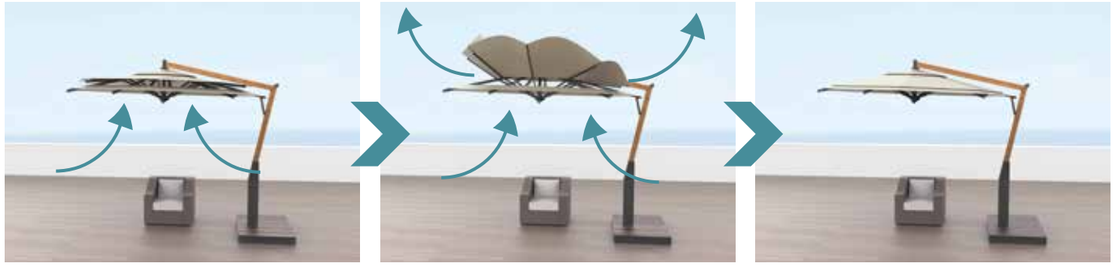

強風が吹くと…　風抜き機構が展開し風を逃がします　風が収まれば元の形に

安全性とデザイン性を両立した9つの特徴

STELLA ステラ

8角タイプ

■ 基本寸法図（㎜）

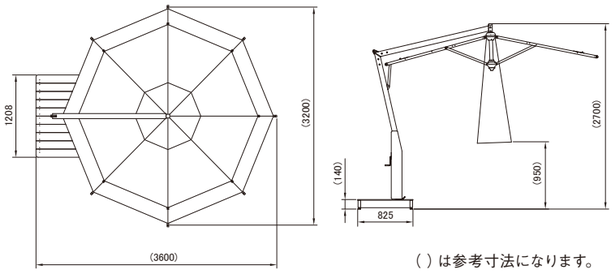

（ ）は参考寸法になります。

スクエアタイプ

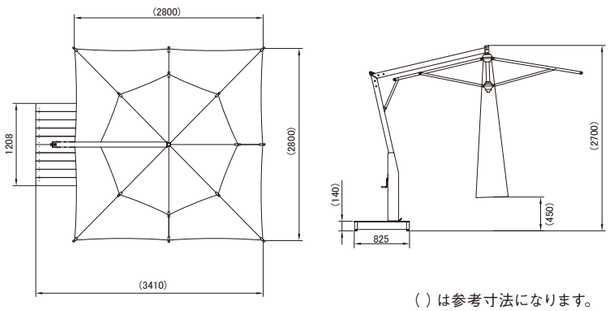

（ ）は参考寸法になります。

スクエアフリルタイプ

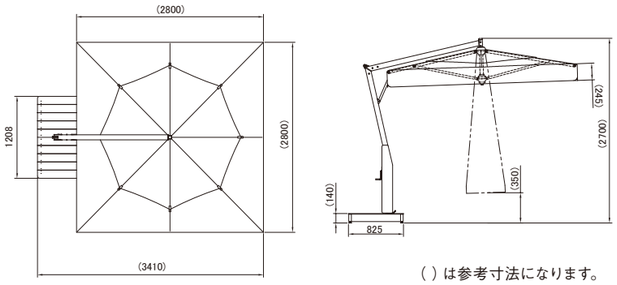

（ ）は参考寸法になります。

特注対応

店名等シルク印刷も特注対応可能です

ベースタイプは、以下の３パターンからお選びください

標準ベース仕様

標準的な床置き仕様

移動式仕様 NEW

移動に便利なキャスター付

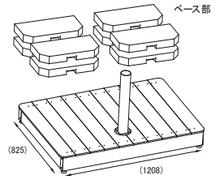

アンカー仕様

床に打ち込む仕様

※標準ベース仕様・移動式仕様には、ウェイト一式の購入が必要です。
※移動式の場合、ベース幅は 1705mm となります。

カラーバリエーション

キャンバス

オフホワイト　【オプション】シャガール（全 25 色）から選択
詳細は P103 をご参照ください。

柱

【標準】艶消しブラック

【オプション】木目調（シール貼り）

価格

商品価格

商品名		サイズ（mm）	価格（円）
標準ベース仕様	8角	傘幅最大 3200 × H2700	551,100
	スクエア	L2800 × W2800 × H2700	551,100
	スクエアフリル		599,500
移動式仕様	8角	傘幅最大 3200 × H2725	660,700
	スクエア	L2800 × W2800 × H2725	660,700
	スクエアフリル		709,100
アンカー仕様	8角	傘幅最大 3200 × H2593	529,100
	スクエア	L2800 × W2800 × H2593	529,100
	スクエアフリル		577,500
ウエイト一式		コンクリート 17kg×８枚(136Kg)	37,000

※アンカー仕様以外はベースウエイトが必要です

オプション費用

種類	商品名	規格	割増価格（円）
キャンバス変更	シャガール（撥水・防炎加工）25 色※ P103 参照	８角・スクエア	136,400
		スクエアフリル	191,400
柱変更	木目調シート貼付け	全タイプ	56,100

配送料　※沖縄・離島を除く

	北海道・九州	東北・中四国	関東・関西・中部
標準ベース仕様 移動式仕様	24,500	22,000	18,500
アンカー仕様	19,000	16,500	13,500

・消費税別

共通仕様

仕様

柱・傘骨	アルミ 艶消しブラック
キャンバス素材	アクリル生地撥水加工 オフホワイト
ベース枠	アルミ 艶消しブラック
ベースカバー	発泡樹脂 ダークブラウン
本体重量	50kg（ウエイト除く）

操作

手動式	据置き式　ハンドル手回し

ステラCP

センターポールでも風に強い耐風パラソル

パラソル　手動式

WEBで見る

既設テーブルへの差し替えも可能
多くのご要望にお応えし製品化！

■ センターポールでも風に強い

特許技術である「ベンチレーション機構」（風抜き）を採用しており、突風（吹上風）での転倒・破損を防ぎます。

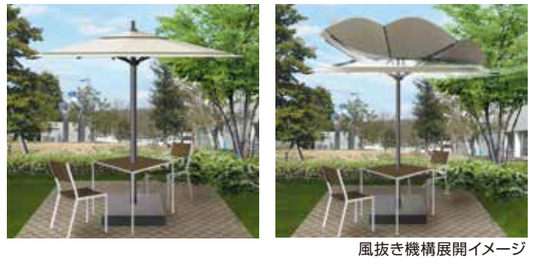

風抜き機構展開イメージ

■ 既存テーブルにアジャスト

テーブルの口径があれば既に設置されているセンターポールパラソルとの差し替えも可能です。（パイプ 50 φ）

■ 専用ベース

ベース部にもこだわった専用仕様

NEW

■ アンカー仕様

テーブル不要、足もとすっきりのアンカー固定も登場

商品本体

ご使用イメージ

※ベース仕様の場合、必ず パイプ 50 φ に対応したテーブルとご一緒にご使用ください。

ステラ CP（センターポール）基本寸法図

（単位：mm）

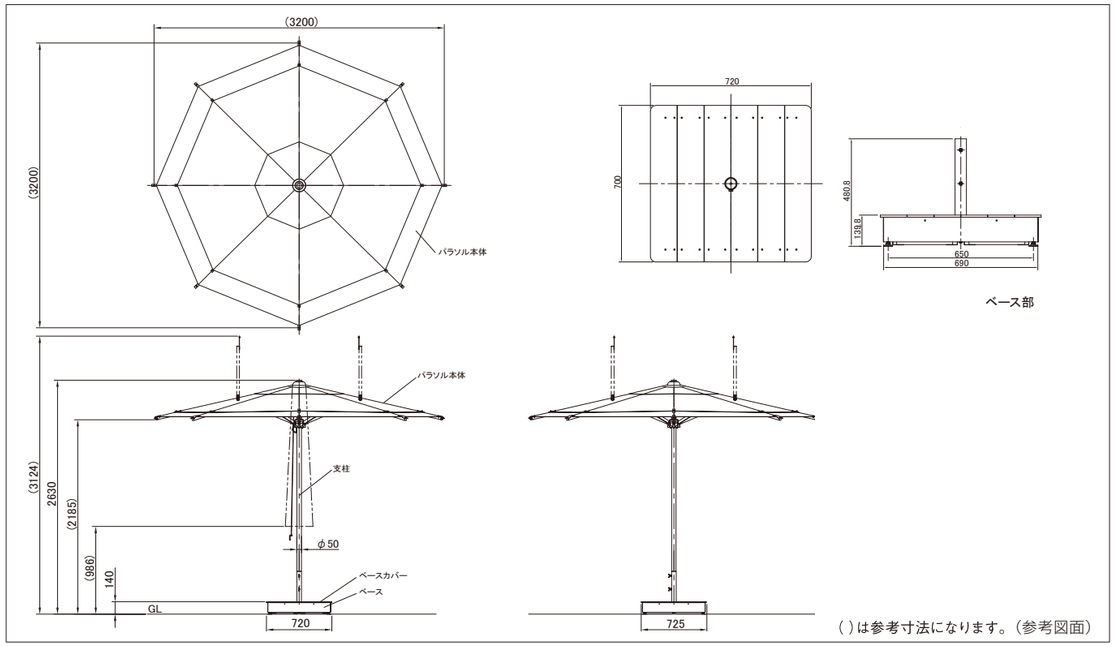

ステラ CP（センターポール）アンカー仕様寸法図

（単位：mm）

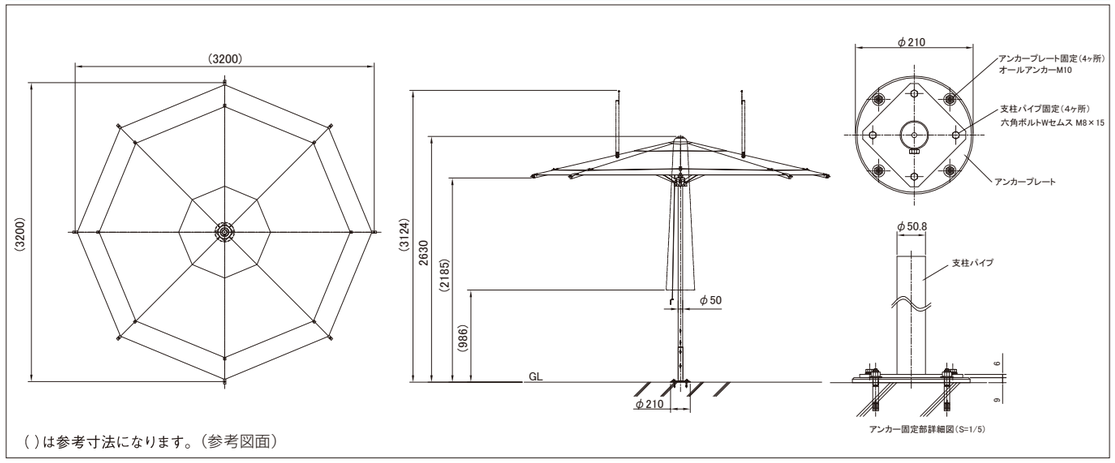

■ 仕様

柱	アルミ（艶消しブラック）
キャンバス素材	アクリル生地（撥水加工）オフホワイト
ベース枠	アルミ（艶消しブラック）
ベースカバー	発泡樹脂（ダークブラウン）
本体重量	40kg(ウエイト除く)
ウエイト使用枚数	コンクリート使用枚数8枚（70kg）

■ 操作

手動式	操作ロープ

■ キャンバス変更オプション

種類	商品名	割増価格（円）
キャンバス	シャガール（防炎・撥水）　25色(P103参照)	136,400

・消費税別

■ キャンバスカラー

オフホワイト

■ 価格（参考）

（寸法単位：mm）

商品名	規格	価格
本体一式	傘最大幅 3200×H2630	434,300
アンカー仕様本体一式		395,800
ウエイト一式	250×250・約9kg×8枚	22,000

■ 配送料

	北海道・九州	東北・中四国	関東・関西・中部
標準ベース仕様	24,500	22,000	18,500
アンカー仕様	19,000	16,500	13,500

※沖縄離島を除く　・消費税別

NOVA ノバ

機能と価格にこだわったバリューパラソル

WEBで見る

タカノ独自の「風抜き機構」搭載

コストパフォーマンスに優れたバリューモデルのパラソルでありながら、タカノが誇る独自の風抜き機構「ベンチレーションシステム」を搭載。風を逃がし、強風による転倒･破損を防止します。

簡単開閉操作&ロック

開閉は操作バーを上下スライドさせるだけの簡単ワンタッチ操作。

簡単操作

風抜き機構

基本寸法図（mm）

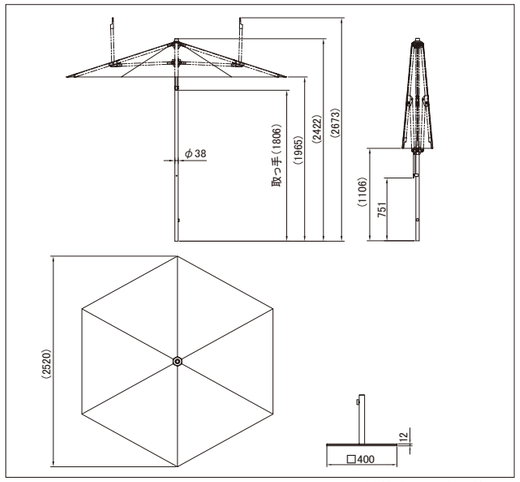

（ ）は参考寸法になります。

仕様

柱	アルミ（艶消しブラック）
キャンバス素材	アクリル生地（撥水加工）オフホワイト
本体重量	約7.5kg（ベースを除く）

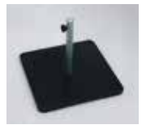

NOVA 専用ベース

価格（参考）

（寸法単位：mm）

商品名	規格	価格
本体一式	傘最大幅 2500×H2422　ポールφ38	98,000
ベース	スチール（メッキ･塗装）　□400/17kg	95,000

・消費税別

配送料

	北海道・九州	東北・中四国	関東・関西・中部
パラソル運賃	6,500	5,000	4,500
ベース運賃	7,500	5,500	5,000

※沖縄離島を除く　・消費税別

※安全の為に、パラソルをテーブルに挿しての使用を推奨します。

ステラサンフラワー

※地域限定販売

太陽の位置にあわせて自動で動くパラソル

WEBで見る

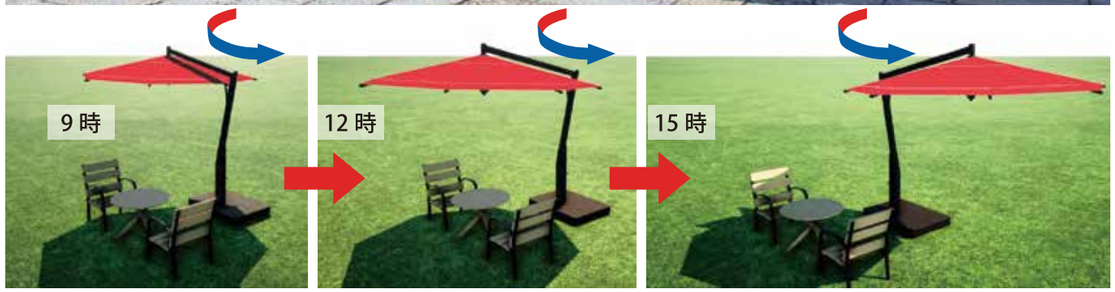

※キャンバス色 標準色はオフホワイト色となります。

必要な位置に日陰ができる

太陽の動きに合わせてパラソルが自動で動き、常に同じ位置に日陰を作ります。ベースを中心に自動で回転し、常に同じ場所に日陰を作ります。パラソル本体はクランクハンドルで簡単に開閉ができます

スマホで遠隔操作

お手持ちのスマートフォンから操作が可能になりました。

※操作画面はイメージとなり、変更になる場合があります

仕様

サイズ	傘幅最大 3200 × H2700

注意事項

・ステラサンフラワーの支柱を中心に直径6mの空間が必要です。
・ステラサンフラワーから15m以内に電源が必要になります。
・机の配置により日陰にならない場合があります。
・常に日陰を保証するものではありません。
・ステラサンフラワーとスマートフォンとの接続はローカル Wi-Fi になります。スマートフォンで Wi-Fi を切替えます。

価格

販売予定価格（本体）	1,100,000 円

・消費税別

MIYABI みやび

和傘モチーフの大型パラソル　特許出願中

パラソル　手動式 / 電動式 / 音声操作

受注生産品 納期２ヶ月

動画はこちらへ

オープンスペースのランドマークにもなる大型パラソル

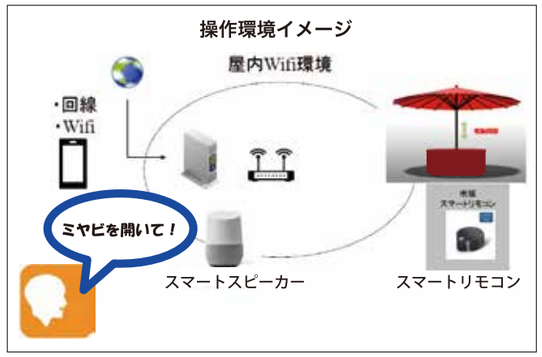

音声操作 電動IOT

電動 IOT 仕様なら、スマートスピーカー・スマートフォン・タブレット等を活用し、音声による遠隔操作でパラソルの開閉が可能です。ご相談ください。

簡単移動

４個のアジャスターでしっかり固定。
移動時にはブレーキ付きキャスターで楽々移動できます。

MIYABI みやび　基本寸法図

（単位：mm）

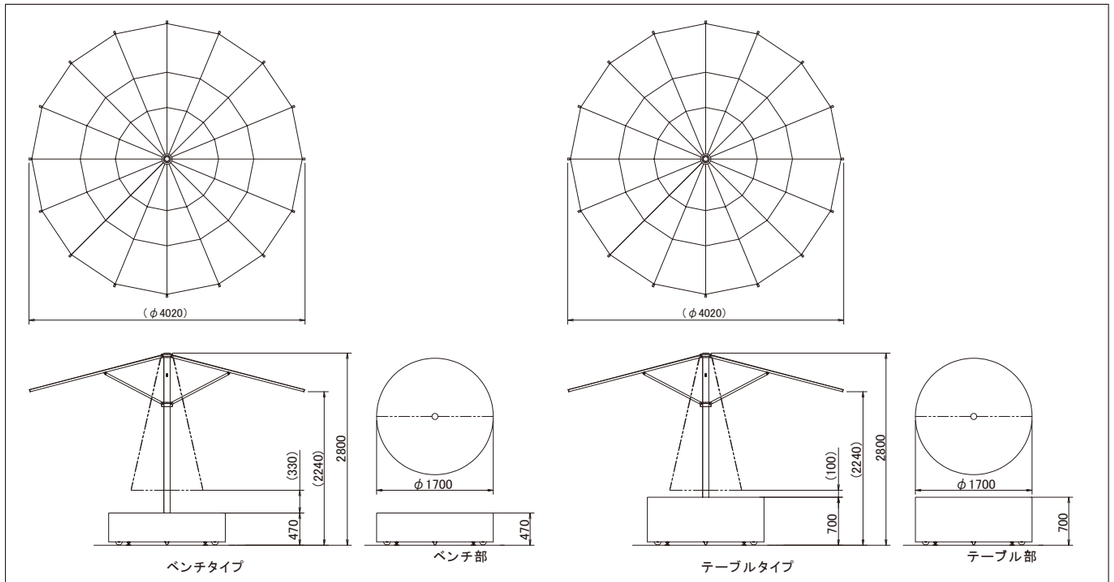

( ) は参考寸法になります。

仕様

（寸法単位：mm）

サイズ	φ4020　H2800
フレーム	アルミ押出し材（カラー：ブラック）
キャンバス	アクリル仕様 撥水加工（PARA）
本体重量	365kg（フレーム約35kg/本体約60kg）
ウエイト使用枚数	コンクリート 使用枚数16枚（270kg）

操作

手動式	ハンドル手回し
電動式	リモコン自動開閉

価格（参考）

商品仕様		価格（円）
手動	テーブルタイプ	825,000
	ベンチタイプ	825,000
電動	テーブルタイプ	1,089,000
	ベンチタイプ	1,089,000

・消費税別
・送料別途
※仕様は予告なく変更になる場合があります。

GRANDCHINA

イタリアFIM社製パラソルシリーズ

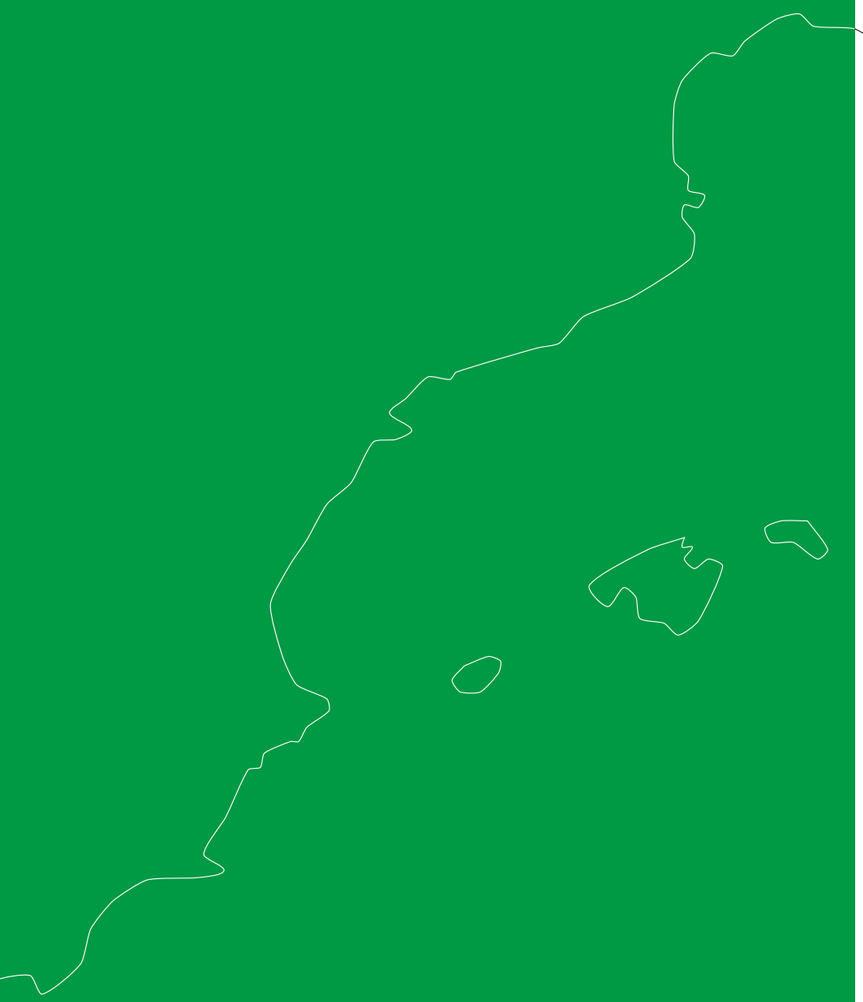

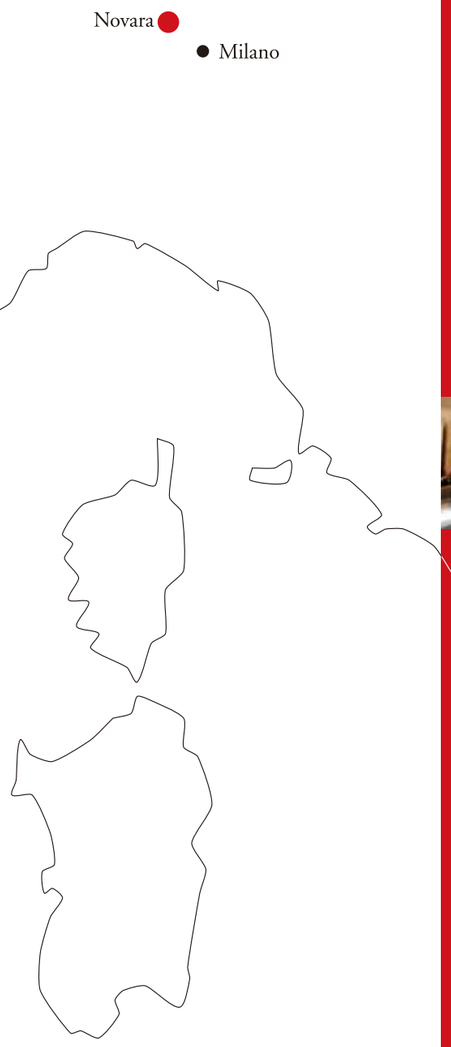

Repubblica Italiana

Capri Legno カプリ・レーニョ

FIM社パラソル　手動式

動画はこちらへ

碧きリゾート カプリ島を想わせる白い貴婦人

キャンバスカラー
オフホワイト

■ 手動開閉据置き式･ハンドル操作

ハンドルを回すだけで
スムーズに開閉。

閉じた状態の
パラソル。

■ 骨組みの構造

スマートなデザインの
アルミフレームです。

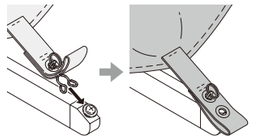

風によりバネクリップが外れた場合は、
図のように組付けてください。

特許出願中

■ 台座廻りの回転

台座のピンを抜き、支柱を中心に
360度回転出来ます。

■ ベース部設置

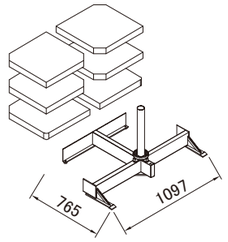

設置イメージ

6枚の平盤で固定します。
アンカー固定で設置をお考えの場合はお問い合わせください。

■ 基本寸法図（mm）

（ ）は参考寸法になります。

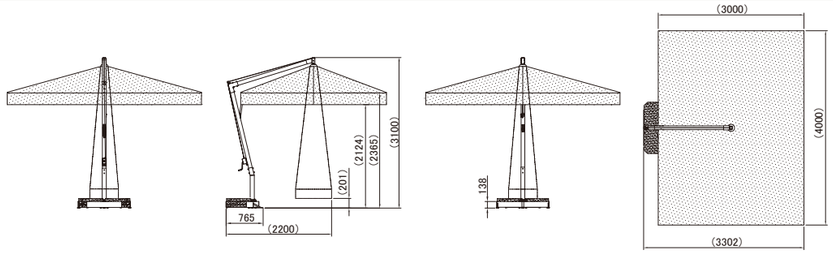

■ 仕様

柱	木製
継ぎ金具	アルミ
キャンバス素材	アクリル生地（撥水加工）　オフホワイト
本体重量	45kg（平盤E･F除く）
平盤使用枚数	平盤E 2枚、平盤F 4枚

■ 操作

手動式	据置き式　ハンドル手回し

■ 価格

（寸法単位：mm）

規格	価格（円）
L4000×W3000×H3100	404,800

商品名	価格（円）
平盤E（タイル石貼コンクリート）50㎝角･35kg	9,200
平盤F（コンクリート）50㎝角･35kg	9,200

	北海道･九州	東北･中四国	関東･関西･中部
運賃（円）	24,500	22,000	18,500

※沖縄・離島を除く　・消費税別

Capri Grafite カプリ・グラファイト

FIM社パラソル　手動式

動画はこちらへ

カプリ島を想わせる白い貴婦人 耐候性に優れたアルミ支柱タイプ

キャンバスカラー
オフホワイト

■ 手動開閉据置き式･ハンドル操作

ハンドルを回すだけで
スムーズに開閉。

閉じた状態の
パラソル。

■ 骨組みの構造

スマートなデザインの
アルミフレームです。

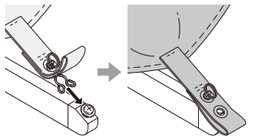

風によりバネクリップが外れた場合は、
図のように組付けてください。

特許出願中

■ 台座廻りの回転

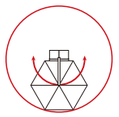

台座のピンを抜き、支柱を中心に
360度回転出来ます。

■ ベース部設置

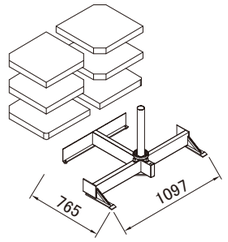

設置イメージ

6枚の平盤で固定します。
アンカー固定で設置をお考えの場合はお問い合わせください。

■ 基本寸法図（mm）

（ ）は参考寸法になります。

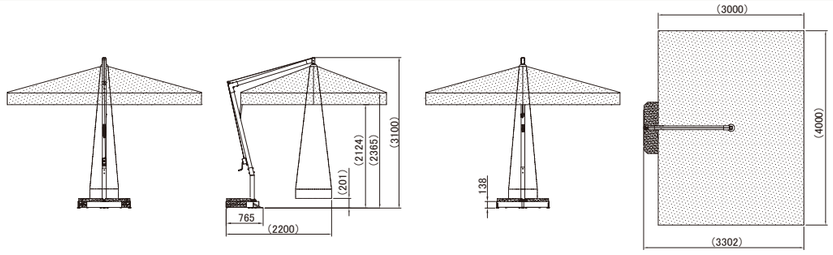

■ 仕様

柱	アルミ
継ぎ金具	アルミ
キャンバス素材	アクリル生地（撥水加工）　オフホワイト
本体重量	42kg（平盤E･F除く）
平盤使用枚数	平盤E 2枚、平盤F 4枚

■ 操作

手動式	据置き式　ハンドル手回し

■ 価格

（寸法単位：mm）

規格	価格（円）
L4000×W3000×H3100	404,800

商品名	価格（円）
平盤E（タイル石貼コンクリート）50㎝角･35kg	9,200
平盤F（コンクリート）50㎝角･35kg	9,200

	北海道･九州	東北･中四国	関東･関西･中部
運賃（円）	24,500	22,000	18,500

※沖縄・離島を除く　・消費税別

fim Ischia Legno イスキア・レーニョ

FIM社パラソル　手動式

動画はこちらへ

太陽に向かい咲き誇る情熱の華 イスキア

キャンバスカラー

タルバグレイ※

トスカーナオレンジ※2

オフホワイト

■ 手動開閉据置き式･ハンドル操作

ハンドルを回すだけで
スムーズに開閉。

簡単に取外しが出来ます。

■ 骨組みの構造

暖かみのある木製フレームです。

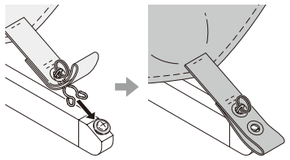

風によりバネクリップが外れた場合は、
図のように組付けてください。

特許出願中

■ 傾斜

ロックピンを引き、専用部品
でキャンバス部に角度を付け
て使用出来ます。

■ 台座廻りの回転

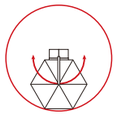

台座のピンを抜き、支柱を中心に
360度回転出来ます。

■ ベース部設置

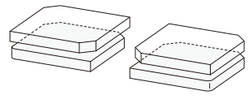

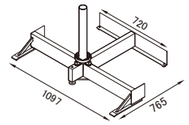

設置イメージ

4枚の平盤で固定します。
アンカー固定で設置をお考えの場合はお問い合わせください。

■ 基本寸法図（mm）

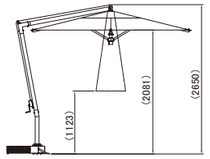

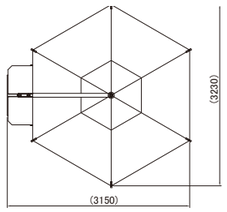

（ ）は参考寸法になります。

■ 仕様

柱	木製
継ぎ金具	アルミ
キャンバス素材	アクリル生地（撥水加工）　3色※
本体重量	40kg（平盤E･F除く）
平盤使用枚数	平盤E 2枚、平盤F 2枚

※キャンバスカラー：タルバグレイは在庫なくなり次第、販売終了となります。
※2キャンバスカラー：トスカーナオレンジは在庫なくなり次第、同等色に変更予定となります。

■ 操作

手動式	据置き式　ハンドル手回し

■ 価格

（寸法単位：mm）

規格	価格（円）
傘最大幅　3230×H2650	328,900

商品名	価格（円）
平盤E（タイル石貼コンクリート）50㎝角･35kg	9,200
平盤F（コンクリート）50㎝角･35kg	9,200

	北海道･九州	東北･中四国	関東･関西･中部
運賃（円）	24,500	22,000	18,500

※沖縄・離島を除く　・消費税別

Ischia Grafite イスキア・グラファイト

FIM社パラソル　手動式

動画はこちらへ 2800 サイズ　動画はこちらへ 2000 サイズ

耐候性に優れた丈夫なアルミ支柱 選べる2サイズ

キャンバスカラー　オフホワイト

2800 サイズ

2000 サイズ

■ 手動開閉据置き式･ハンドル操作

ハンドルを回すだけで
スムーズに開閉。

簡単に取外しが
出来ます。

■ 骨組みの構造

錆びに強いアルミフレーム

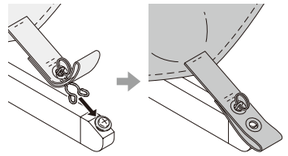

風によりバネクリップが外れた場合は、
図のように組付けてください。

特許出願中

■ 台座廻りの回転

台座のピンを抜き、支柱を中心に
360度回転出来ます。

■ 傾斜

キャンバス部に角度を
付けて使用可能。

■ ベース部設置

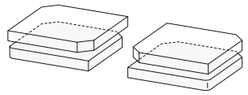

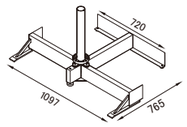

設置イメージ

4枚の平盤で固定します。
アンカー固定で設置をお考えの場合はお問い合わせください。

■ 基本寸法図（mm）

（ ）は参考寸法になります。

2800サイズ

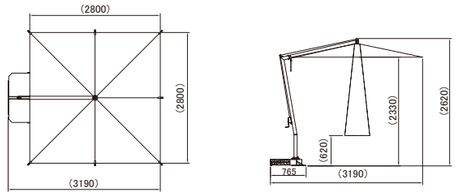

2000サイズ

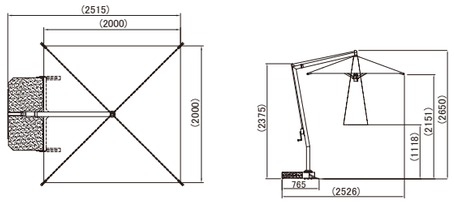

■ 仕様

柱	アルミ	
継ぎ金具	アルミ	
キャンバス素材	アクリル生地（撥水加工）　オフホワイト	
本体重量	2800サイズ	33kg（平盤E･F除く）
	2000サイズ	29kg（平盤E･F除く）
平盤使用枚数	平盤E 2枚、平盤F 2枚	

■ 操作

手動式	据置き式　ハンドル手回し

■ 価格

（寸法単位：mm）

規格		価格（円）
2800サイズ	L2800×W2800×H2620	328,900
2000サイズ	L2000×W2000×H2650	286,000

商品名	価格（円）
平盤E（タイル石貼コンクリート）50㎝角･35kg	9,200
平盤F（コンクリート）50㎝角･35kg	9,200

	北海道･九州	東北･中四国	関東･関西･中部
運賃（円）	24,500	22,000	18,500

※沖縄・離島を除く　・消費税別

Rodi Grafite ロディ・グラファイト

FIM社パラソル　手動式

動画はこちらへ

スタイリッシュなフォルムと機能性 コンパクトな収納を実現

キャンバスカラー

オフホワイト

■ 手動開閉据置き式･ハンドル操作

ハンドルを回すだけで
スムーズに開閉。

■ 骨組みの構造

錆に強いアルミフレーム

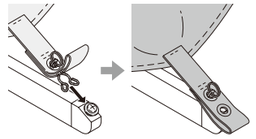

風によりバネクリップが外れた場合は、
図のように組付けてください。
特許出願中

■ 角度調節

陽射しに合わせて、
パラソルに角度をつける
ことが出来ます。

■ アームの屈折

パラソル収納時にアームが屈折。
傘が家具に干渉せずスマートな収納が可能です。

■ 台座廻りの回転

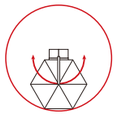

台座のピンを抜き、支柱を中心に
360度回転出来ます。

■ ベース部設置

6枚の平盤で固定します。
アンカー固定で設置を
お考えの場合は、
お問い合わせください。

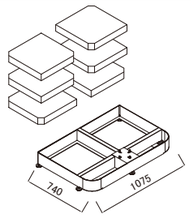

■ 基本寸法図（mm）

（ ）は参考寸法になります。

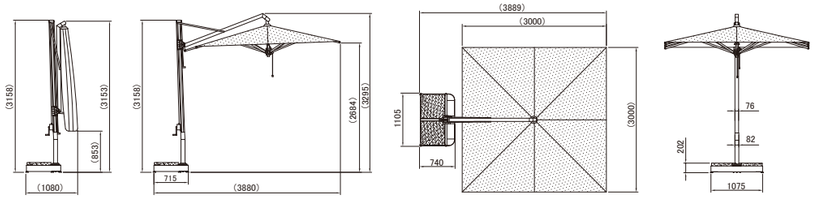

■ 仕様

柱	アルミ
継ぎ金具	アルミ
キャンバス素材	アクリル生地（撥水加工）　オフホワイト
本体重量	51kg（平盤C･D除く）
平盤使用枚数	平盤Ｅ2枚、平盤Ｆ4枚

■ 操作

手動式	据置き式　ハンドル手回し

■ 価格

（寸法単位：mm）

規格	価格（円）
傘最大幅　L3000×W3000×H3300	437,800

商品名	価格（円）
平盤E（タイル石貼コンクリート）50㎝角･35kg	9,200
平盤F（コンクリート）50㎝角･35kg	9,200

	北海道･九州	東北･中四国	関東･関西･中部
運賃（円）	24,500	22,000	18,500

※沖縄・離島を除く　・消費税別

RIO リオ

FIM社パラソル　手動式

動画はこちらへ

日本限定モデル ガーデンのプリンス

キャンバスカラー

ホワイト

■ 手動開閉据置き式･紐操作

パラソルの開閉は紐を引いてフックに掛けるだけ。フックはツメ付きです。ひもの外れ防止のためにツメにひもを巻きつけてください。

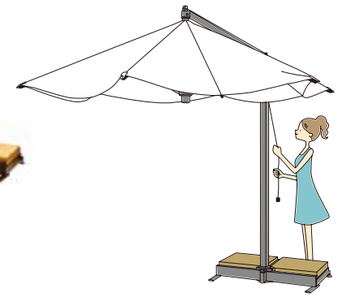

■ 骨組みの構造

錆びに強いアルミフレーム

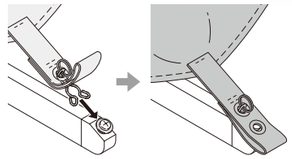

風によりバネクリップが外れた場合は、図のように組付けてください。

特許出願中

■ 台座廻りの回転

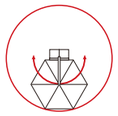

台座のピンを抜き、支柱を中心に360度回転出来ます。

■ ベース部設置

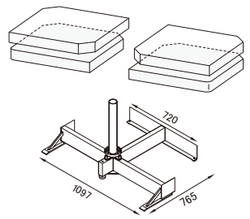

設置イメージ

4枚の平盤で固定します。
アンカー固定で設置をお考えの場合はお問い合わせください。

■ 基本寸法図（mm）

（ ）は参考寸法になります。

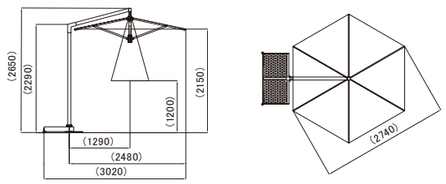

■ 仕様

柱	アルミ
継ぎ金具	アルミ
キャンバス素材	アクリル（撥水加工）　ホワイト
本体重量	23kg（平盤E･F除く）
平盤使用枚数	平盤E 2枚、平盤F 2枚

■ 操作

手動式	据置き式　紐操作

■ 価格

（寸法単位：mm）

規格	価格（円）
傘最大幅　2740×H2650	261,800

商品名	価格（円）
平盤E（タイル石貼コンクリート）50㎝角･35kg	9,200
平盤F（コンクリート）50㎝角･35kg	9,200

	北海道･九州	東北･中四国	関東･関西･中部
運賃（円）	24,500	22,000	18,500

※沖縄・離島を除く　・消費税別

Flexy フレクシー

FIM社パラソル　手動式

動画はこちらへ

洗練されたモダンなスタイル リゾートにガーデンに

キャンバスカラー

ロゴレッド※　オフホワイト

ロゴレッド※

オフホワイト

■ 手動開閉据置き式･クランクハンドル操作

サイドのクランクハンドル操作により、キャンバスがスライド開閉します。

特注キャンバス

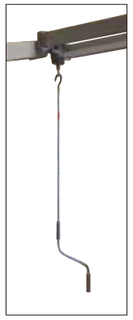

クランクハンドルを回して開閉

■ 基本寸法図（mm）

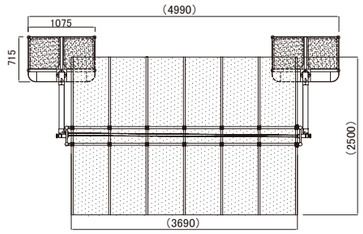

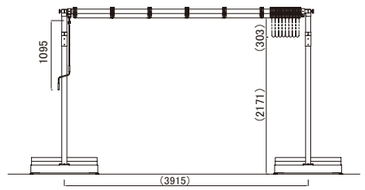

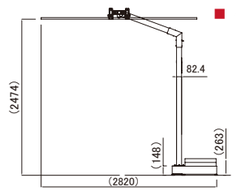

（ ）は参考寸法になります。

■ 角度調整

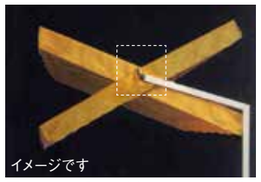

両サイドのグリップをゆるめキャンバス部の角度が調整出来ます。

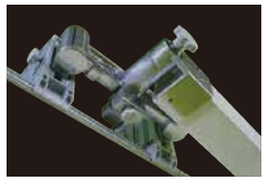

角度調整部拡大

■ ベース部設置

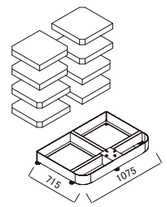

設置イメージ

ベース2台 平盤8枚（2セット）で固定します。
アンカー固定で設置をお考えの場合はお問い合わせください。

■ 仕様

柱	アルミ
継ぎ金具	アルミ
キャンバス素材	アクリル生地（撥水加工）　2色※
本体重量	77kg（平盤E･G･F除く）
平盤使用枚数	ベース2台　平盤E 4枚、平盤G 4枚、平盤F 8枚

※キャンバスカラー：ロゴレッドは在庫がなくなり次第、販売終了となります。

■ 操作

手動式	据置き式　クランクハンドル操作

■ 価格

（寸法単位：mm）

規格	価格（円）
傘最大幅　L3690×W2500×H2474	911,900

商品名	価格（円）
平盤E（タイル石張コンクリート）50㎝角･35kg	9,200
平盤G･F（コンクリート）50㎝角･35kg	9,200

	北海道･九州	東北･中四国	関東･関西･中部
運賃（円）	42,500	40,500	36,500

※沖縄・離島を除く　・消費税別

Flexy ZEN フレクシー・ゼン

FIM社パラソル　手動式

高級ガーデンに最適 FIM社新製品

受注対応品

※写真は撮影用イメージです。

■ 仕様

柱	アルミ
継ぎ金具	アルミ
キャンバス素材	アクリル生地（撥水加工）・メッシュ生地

■ 操作

手動式	据え置き式　クランクハンドル操作

■ 価格

（寸法単位：mm）

規格	フレクシーZEN 単体仕様		フレクシーZEN 2連棟仕様	
サイズ	3000×3690	2500×3690	3000×3690	2500×3690
定価（円）	2,530,000	2,442,000	3,817,000	3,740,000

	北海道・九州	東北・中四国	関東・関西・中部
パラソル運賃（円）	都度お見積り		

•受注対応品のため、納期：2ヶ月程度となります。・消費税別

Aluzero アルゼーロ

FIM社パラソル

WEBで見る

どんなシーンにも合うパラソルの定番

キャンバスカラー

ブラック※

ヒートベージュ

オフホワイト

■ 手動開閉据置き式・紐操作

簡単な紐操作により
パラソルの開閉が出来ます。

■ コンクリートベース部

リゾートに、街並みによく似合う
ベーススタンド。

■ 骨組みの構造

錆びに強い
アルミフレーム

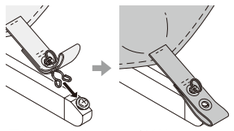

風によりバネクリップが外れた場合は、
図のように組付けてください。

特許出願中

■ 基本寸法図（mm）

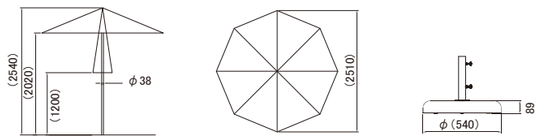

（ ）は参考寸法になります。

■ 仕様

柱	アルミ
キャンバス素材	アクリル生地（撥水加工）　3色※
本体重量	7kg（コンクリートベース除く）

※キャンバスカラー：ブラックは在庫がなくなり次第、販売終了となります。

■ 操作

手動式	紐操作

■ 価格

（寸法単位：mm）

規格	価格（円）
傘最大幅　W2510×H2540　ポールφ38	137,500
コンクリートベース　35kg	45,100

	北海道・九州	東北・中四国	関東・関西・中部
パラソル運賃（円）	6,500	5,000	4,500
ベース運賃（円）	7,500	5,500	5,000

※沖縄・離島を除く　・消費税別

※安全の為に、パラソルをテーブルに挿しての使用を推奨します。

受注対応品ラインナップ

イタリア地中海、パラソルの歴史と伝統

FIM 社は北イタリアの湖水地方に近くの緑豊かなパナーダ平野に位置するノヴァーラ県にあります。

100年以上の長きにわたり、父から子へ続く家族の歴史と伝統が息づいています。現在、1800年代後半に雨傘の製造を始めた高祖父の代から数えて5代目。豊かな経験と技術で革新的デザインを目指し、ニーズに応える洗練された美しいパラソルづくりへの愛と情熱が代々受け継がれています。

受注対応品とは

商品の注文をお受けした後、イタリアの工場にて生産を開始するシステムです。
注文日より約90日で納品となります。

Singolo-Doppio-Quadruplo シンゴロードッピオークアドルプロも取扱っております。

商品サイズ (mm)

Flexy Silver
フレクシー・シルバー　L 4280 × W 3000

California Grafite
カリフォルニア・グラファイト　L 4280 × W 3000

Rodi Bianco
ロディ・ビアンコ　L 4000 × W 3000

Rodi Silver
ロディ・シルバー　L 4000 × W 3000

Rodi Silver
ロディ・シルバー　L 3500 × W 3500

Rodi Grafite
ロディ・グラファイト　L 3500 × W 3500

Capri Bianco
カプリ・ビアンコ　L 4000 × W 3000

Capri Bianco
カプリ・ビアンコ　L 3500 × W 3500

Capri Silver
カプリ・シルバー　傘最大幅 4000

Capri Silver
カプリ・シルバー　L 3500 × W 3500

Capri Grafite
カプリ・グラファイト　傘最大幅 4000

Capri Teak Silver
カプリ・チークシルバー　傘最大幅 4000

Ischia Silver
イスキア・シルバー　傘最大幅 3400

Ischia Bianco
イスキア・ビアンコ　L 2800 × W 2800

Ischia Teak Silver
イスキア・チークシルバー　L 2800 × W 2800

Maxi
マキシ　傘最大幅 5600

Reflex Lucido
リフレクス・ルシード　L 3000 × W 3000

Reflex Telescopico Lucido
リフレクス・テレスコピコ・ルシード　L 4000 × W 3000

Reflex Grafite
リフレクス・グラファイト　L 3000 × W 3000

Reflex Telescopico Bianco
リフレクス・テレスコピコ・ビアンコ　L 4400 × W 3100

Montecarlo
モンテカルロ　傘最大幅 5000

Doppio
ドッピオ　L 2900 × W 8000

Quadruplo
クアドルプロ　L 7000 × W 7000

Soleado
ソレアド　L 2720 × W 5550

TORIA BAR

Menabrea

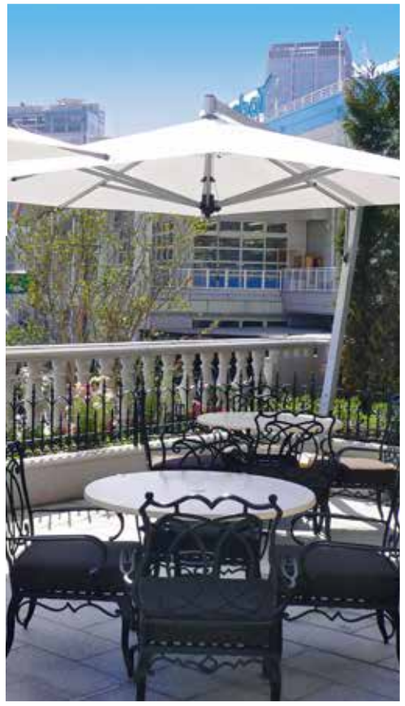

バリアブルRoom

屋外設置型の多用途マルチブース

テラス付きタイプ

基本タイプアンカー仕様

■ 多目的に使用できるマルチブース

屋外設置型の多機能な多目的ハウス。ワーケーション･Web 会議･少人数でのミーティングはもちろん、換気扇標準装備なので、喫煙ブースとしてもご使用いただけます。床材は耐水性に優れ、土足対応・ワックス不要で汚れを落としやすい材質です。テラス付仕様や内装もご相談ください。

LED 照明標準装備

換気扇

床仕様

バリアブル Room【完成品出荷】 基本寸法図 基本仕様

（単位：mm）

WEBで見る

【基本タイプ アンカー設置】

※サイズにキャップ、ネジ等の寸法は含んでおりません。
※サイズ単位：mm

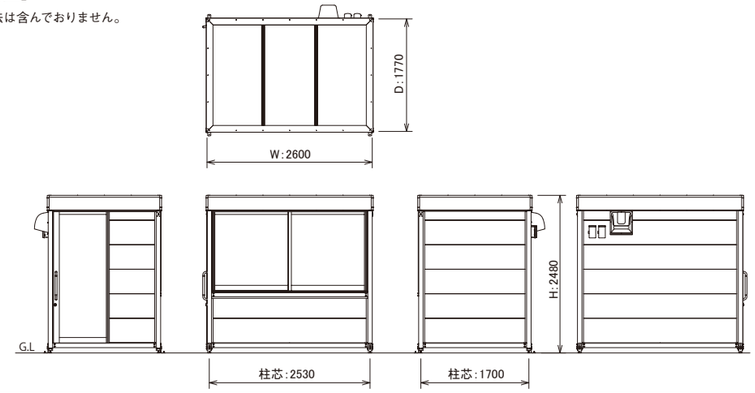

【テラス付きタイプ アンカー設置】

※サイズにキャップ、ネジ等の寸法は含んでおりません。
※サイズ単位：mm

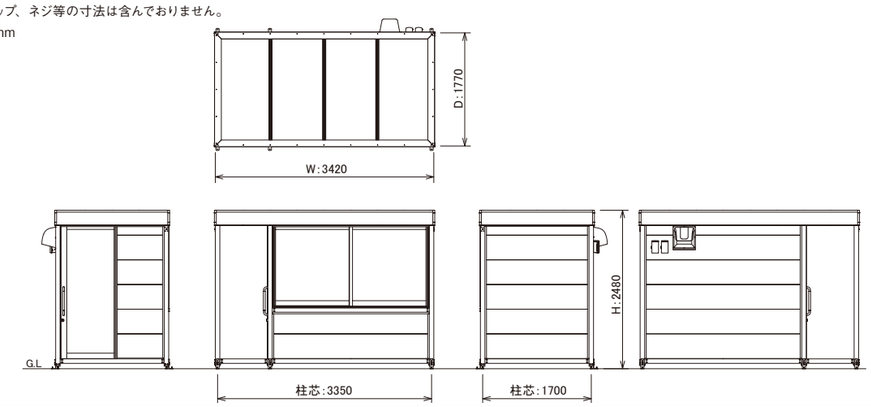

■ 仕様

商品仕様	サイズ	重量
基本タイプ	W2600 × D1770 × H2480	約 325kg
テラス付きタイプ	W3420 × D1770 × H2480	約 360kg

主構造材	フレーム	アルミ押出材
	屋根材	アルミ樹脂複合板
	内壁材	アルミ樹脂複合板
	外壁材	ガルバリウム鋼板（芯材硬質ウレタンフォーム）
	床材	フローリング材（天然石パウダー＋塩ビ樹脂）
	窓パネル	ポリカーボネート
	引戸パネル	ポリカーボネート
カラー	フレーム	ブラック
	屋根材	ブラウン
	内壁材	ブラウン
	外壁材	ブラック
	床材	ブラウン
	窓パネル	透明（クリア）
	引戸パネル	スリガラス調マット
機能		LED 照明、換気扇、コンセント 1 口 2ヵ所
電源仕様		AV100V コンセント 1 口（1000W）
		AV100V コンセント 1 口（エアコン用：1500W）

■ 価格

商品仕様	価格（円）
基本タイプ	2,200,000
テラス付きタイプ	2,600,000

・消費税別

■ オプション ※現地組付不可ですので、予めご注文ください。

商品名	価格（円）
室内床デッキ （木材・プラスチック再生複合材）	100,000
断熱材加工 （ポリスチレンフォーム 断熱材 1 種b(c)]30mm 厚）	150,000

・消費税別

■ 出荷に関して

完成品出荷	・工場で製品を組立て、ご指定場所にトラック配送されます。
	・予め仕上げられた床面にフォークリフトまたは、ユニック等で設置いたします。フォークリフト等は施主様でご用意下さい。 （フォークリフト：1.5t 以上、サヤ長 1.1m 以上、ユニック：2t 以上）
	・設置位置が決まりましたら最後にレベル調整して完成です。 （標準施工時間 約 2 時間）
	・電気配線は、背面ブレーカーに接続してください。 （要電気工事資格）

※配送、設置は地域・機種・設置条件により異なりますので、お問い合わせください。
※その他、特注で内装の色、柄変更等も承りますので、お問い合わせください。

■ 設置場所に関して

・基礎が必要です。平坦度 2cm 以下
・べた基礎（推奨）または、束石基礎（□ 300mm 以上）
・耐風圧強度 - 最大瞬間風速 34m/s（目安であり商品保証値ではありません）
・建物、敷地境界から 50cm 以上離して設置ください。
・大屋根から、雨水や雪が直接製品の屋根に落ちる場所には設置しないでください。
・チャーター便で輸送します。通路と、荷卸しに十分なスペースの確保をお願いします。
・台風や強風の時は風が吹き込まないよう扉を閉めてください。必要に応じて風対策を行ってください。
・防火地域、準防火地域には設置できません。
・設置場所の高さに関しては、建物の 2 階以上、屋上等へは設置できません。
・耐積雪 -20cm 相当 (600N/m2、比重 0.3)20cm を超えないうちに、必ず雪降ろしをしてください。

りらっくハウスND

喫煙タイプ　現地組立/完成品出荷

りらっくハウスND-B・C　デッキタイプ　オプション窓付

3種類のバリエーションで設置スペースに対応します。

タイプ	ND-A 基本タイプ	ND-B デッキタイプ	ND-C デッキタイプ
組立	現地組立	現地組立	完成品出荷
製品			
詳細	ND-Aタイプはアンカー固定仕様になっております。	ND-B、ND-C タイプは床面がデッキとなっております。ウエイトでの据え置き式となっており、簡単に移設が可能になっております。	
設置条件	ベタ基礎（平坦度2㎝以下）にアンカー固定にて設置	ウエイトでの据え置きにて設置。ベタ基礎（推奨）または束石基礎。アスファルトの上にも設置可能ですが、口 30㎝以上の平板（7ヶ所）の上に設置してください。	

動画はこちらへ

喫煙の為のスペースを簡単に設置・組立可能に！

分煙の為の屋外喫煙ハウスとして、活用していただけます。
工場での完成品出荷と、現地での組立をお選びいただけます。
フォークリフトで楽々移設出来ますので、お客様のレイアウト変更等にも対応出来ます。
様々な要求にお応えし、納得の特長がいっぱいです。

工場での完成品出荷と現地組立がお選びいただけます。

完成品出荷

・ND-Cタイプは工場で製品を組立て、ご指定場所にトラック配送されます。
・予め仕上げられた床面にフォークリフト等で設置いたします。
（フォークリフト等は施主様にてご用意ください。1.5t以上・サヤ長1.1m以上）
・設置位置が決まりましたら最後にレベル調整して完成です。（標準施工時間 約2時間）
・電気配線は、背面のブレーカーに接続してください。（要電気工事資格）

現地組立

・ND-A,ND-Bタイプはご指定場所に各種部品を梱包しトラック配送されます。
・梱包を解いていただき、取扱説明書に沿って
①フレームを組み立てます
②屋根を取り付けます
③各種パネルを取り付けます
④レベルを調整します
⑤電気配線をして完成です（標準施工時間約8時間_2名）
※作業時間は目安時間となります。
・電気配線は、背面のブレーカーに接続してください。（要電気工事資格）

様々な機能が装備されています。

・出入口は引戸になっておりスペースが有効活用出来ます。
・出入口は設置場所に合わせて、側面にも配置出来ます。
（側面配置は注文時にご相談ください）

・排気機構（換気扇）が装備されています
ので副流煙等臭いの除去が行えます。

・ハウス内にコンセントを
装備しています。
（コンセント電源容量
AC100V 1000W）

・床はデッキ材仕様で汚れても簡単に
お掃除出来ます。

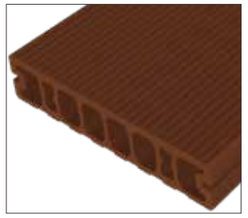

・デッキ材断面図

りらっくハウスND

豊富なオプションで より快適な空間づくりを

仕様	入口位置変更	パネル仕様色変更
詳細	入り口を以下から選択することができます 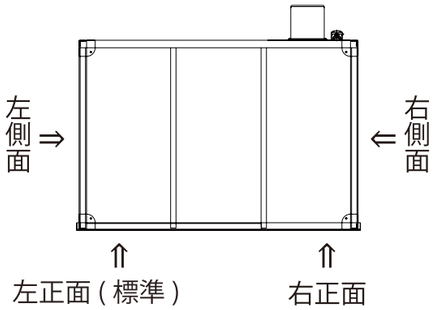 注）入口はいずれか1カ所のみです。	 ブラウンスモーク パネル色を変更することができます。 マット調 両サイドアルミ複合板
価格(円)	正面0　左右32,500	3,300/1枚

・消費税別

仕様	窓追加	入り口スロープ追加	換気扇追加
詳細	 ・側面に窓を取付ける事が出来ます。	 ・引き戸レールを跨ぐスロープを設置することができます。(ND-Aタイプのみ)	 ・換気扇を追加で、入口から内側に向かう風速0.2m/sを実現出来ます。
価格(円)	81,400/片面	52,800	95,700

・消費税別

仕様	照明	アンカー固定用のLアングル追加	ヒーター / 送風機
詳細	 ・照明を取付ける事が出来ます。（機種は変更になる事があります）	 ・アンカーで移設不可にできます（ND-B/ND-C）	 ・暑さ、寒さ対策にヒーターや送風機を、取付ける事が出来ます。（機種はご相談ください。）
価格(円)	40,700	36,300/4個	お問い合わせください

・消費税別

りらっくハウス　基本寸法図

（単位：mm）　※サイズにはキャップ、ネジ等の寸法は含んでおりません。

ND-A 基本タイプ【現地組立】 アンカー設置　床面無し

ND-B デッキタイプ【現地組立】　ウェイト設置　床面デッキ
ND-C デッキタイプ【完成品出荷】　ウェイト設置　床面デッキ

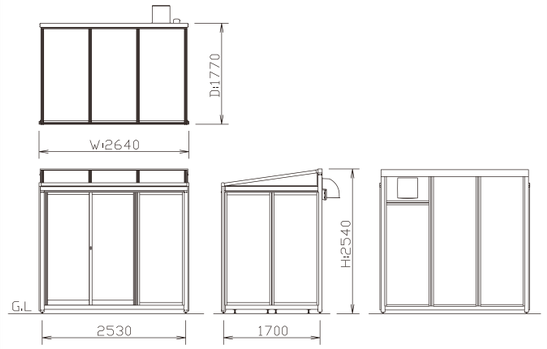

りらっくハウス ND 1 型

ND-B/C 1 型

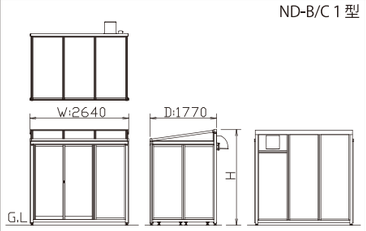

りらっくハウス ND 2 型（巾方向連棟タイプ）

ND-B/C 2 型

りらっくハウス ND 3 型（奥行方向連棟タイプ）

ND-B/C 3 型

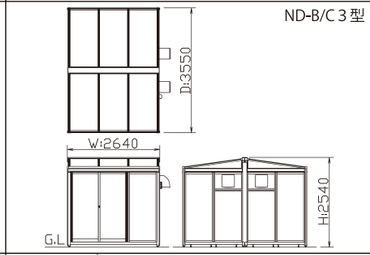

サイズ	ND-A　W2640×D1770×H2430 ND-B/C　W2640×D1770×H2540	サイズ	ND-B/C　W5285×D1770×H2540	サイズ	ND-B/C　W2640×D3550×H2540
収容人数	8 ～ 10 名（最多人数の参考）	収容人数	16 ～ 20 名（最多人数の参考）	収容人数	16 ～ 20 名（最多人数の参考）
重量	約 210kg（ND-A） 約 550kg（ND-B/ND-C）	重量	約 1100kg（ND-B/ND-C）	重量	約 1100kg（ND-B/ND-C）

■ 仕様

（寸法単位：mm）

主構造材	フレーム	アルミ押出材	ステンカラー
	屋根材	アルミ樹脂複合板	ブラウン
	パネル	ポリカーボネート	透明（クリア）
		アルミ樹脂複合板	シルバー
	床材	木材プラスチック複合材デッキ	ブラウン
電源仕様	AC100V 最大 1000W（コンセント及びオプション装着時の容量） AC100V コンセント 1 口		

■ 価格

本体価格（円）	ND-A基本タイプ【現地組立】	ND-Bデッキタイプ【現地組立】	ND-Cデッキタイプ【完成品出荷】
	1型 792,000	1型 957,000	1型 1,067,000
		2型 1,804,000	2型 2,024,000
		3型 1,760,000	3型 1,980,000
搬送、設置費価格（円）	地域、機種、設置条件により異なりますので、お問い合わせください。		

・消費税別

■ 設置場所に関して

・ 基礎が必要です。平坦度2cm以下。
・べた基礎（推奨）、または、束石基礎（デッキタイプのみ）
・デッキタイプのみアスファルト上にも設置可能ですが□30cm以上の平板（7カ所）の上に設置ください。
・耐風圧強度-最大瞬間風速34m/s（目安であり商品保証値ではありません）
・建物、敷地境界から50cm以上離して設置ください。
・大屋根から、雨水や雪が直接りらっくハウスの屋根に落ちる場所には設置しないでください。
・チャーター便で輸送します。通路と、荷卸しに十分なスペースの確保をお願いします。
・台風や強風の時は風が吹き込まないよう扉を閉めてください。必要に応じて風対策を行ってください。
・耐積雪-20cm相当(600N/㎡、比重0.3)20cmを超えないうちに、必ず雪降ろしをしてください。
・設置場所の高さに関しては、建物の2階以上、屋上等へは設置出来ません。
・防火地域、準防火地域には設置出来ません。

オーニング キャンバスカラーセレクション

オーニング用のキャンバス（布）は、素材と製法の違いによりいくつかの種類に分かれます。
目的に応じてご選択ください。

■イタリア・パラ社

PARA テンポテスト

材　質	アクリル100%
表面処理	テフロン加工（撥水）
UVカット	90% 以上
耐 水 圧	300mm

非腐敗性が特色であるアクリルを原料の段階で染めるソリューションダイという方法で染色しています。
その為、アクリルの後染めや先染め（糸染め）品に比べ、はるかに優れた品質を提供することが出来ます。

● 写真カラーは印刷のため実際の色と異なる場合がございます。

636/5

5011/11

5010/14

636/5

5011/11

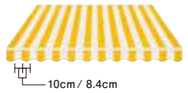

※ストライプの間隔は、タイプにより異なります。
・10cm幅・・・No.38,46
・8.4cm幅・・・No.69

69

38

46

5

12

11

15/1

13

72

18

14

6

タカノのオーニングは、発色性と耐候性の良いアクリル原着のキャンバスを使っています。

特にPARA社のものは世界的に使われているオーニングキャンバスです。PARAテンポストは非防炎のキャンバスとなります。
防炎生地等をお求めの場合は各製品ページに記載している「キャンバス変更オプション」で指定している生地からお選びください。

■フランス・セルジュ・フェラーリ社

GREEN LABEL GOLD 認証

PRECONTRAINT 502

プレコントラン

材　質	ポリエステル+PVC
防炎製品認定番号	F-28029
表面処理	PVDF 特殊ポリマー処理
耐水圧	2000mm 以上

サテン調に仕上げた高級感あるキャンバス。UVB100% カットの機能を持ち合わせ、PVDF による高い耐久性を誇ります。

● 写真カラーは印刷のため実際の色と異なる場合がございます。

White
502V2-8102C

Boulder
502V2-2171C

Concrete
502V2-2167C

Black
502V2-8450C

Champagne
502V2-8341C

Hemp
502V2-50265C

Pepper
502V2-2012C

Cocoa
502V2-2148C

Walnut stain
502V2-2137C

Buttercup
502V2-2166C

Orange
502V2-8204C

Carrot
502V2-2172C

Raspberry
502V2-2150C

Poppy
502V2-8255C

Terracotta
502V2-20185C

Burgundy
502V2-8284C

Moss green
502V2-2158C

Aniseed
502V2-2157C

Olive
502V2-50668C

Porcelain green
502V2-50670C

Tennis green
502V2-8056C

Spruce
502V2-2156C

Steel blue
502V2-50676C

Lagoon
502V2-2160C

Victoria Blue
502V2-50677C

Midnight blue
502V2-2161C

Marine
502V2-1125C

METALLIC COLOURS　メタリックカラー

Automn（金）
502V2-2138C

Aluminium（銀）
502V2-2168C

Velvet red（銅）
502V2-2152C

オーニング キャンバスカラーセレクション

■フランス・セルジュ・フェラーリ社

SOLTIS86 ソルティス86

UVカット 防炎 防カビ

材　質	ポリエステル+PVC
防炎製品認定番号	F-11050
表面処理	アクリル樹脂防汚コート加工

開放感のあるメッシュファブリックです。
日ざしや紫外線を遮りながら適度な自然光も取り入れ、明るく空間を彩ります。

● 写真カラーは印刷のため実際の色と異なる場合がございます。

86-2047 Anthracite 透過率 17%/UV85%
86-2167 Concrete 透過率 17%/UV86%
86-2171 Boulder 透過率 20%/UV85%
86-2044 White 透過率 28%/UV84%
表面 裏面 86-2051A Alu/White 透過率 16%/UV86%
86-2175 Champagne 透過率 28%/UV85%
86-51176 Deep black 透過率 14%/UV85%
86-2157 Aniseed 透過率 21%/UV86%
86-2166 Buttercup 透過率 28%/UV84%
86-2158 Moss green 透過率 16%/UV86%
86-8204 Orange 透過率 21%/UV85%
86-51182 Deep blue 透過率 15%/UV85%
86-8255 Red 透過率 14%/UV83%
86-2012 Pepper 透過率 16%/UV84%
86-2135 Sandy beige 透過率 22%/UV86%

■テイジン

シャガール

防炎 UVカット

材　質	再生ポリエステル
防炎製品認定番号	F-27103
表面処理	撥水加工
耐水圧	1000mm

使用済みペットボトルから作られたECOPET®を使用している、エコ素材です。
色あせしにくいコットン調で高級感を醸します。

● 写真カラーは印刷のため実際の色と異なる場合がございます。

EC13（クリームイエロー） 17%
EC17（パープリッシュレッド） 1%未満
EC23（ビリヤードグリーン） 1%未満
EC31（サックスブルー） 3%
EC11（ホワイト） 19%
EC16（サフランイエロー） 22%
EC18（マルーン） 1%未満
EC24（ティールグリーン） 1%未満
EC25（アラビアンブルー） 1%未満
EC12（グレージュ） 20%
EC20（マジョリカオレンジ） 14%
EC27（モカブラウン） 1%未満
EC22（フォレストグリーン） 1%未満
EC26（ロイヤルブルー） 1%未満
EC14（カフェ・オ・レ） 3%
EC19（カーマインレッド） 11%
EC28（オークブラウン） 1%未満
EC33（モスグリーン） 1%未満
EC32（パープル） 1%未満
EC15（ミディアムグレイ） 2%
EC35 NEW（ミントグリーン） 9%
EC36 NEW（マリーゴールド） 7%
EC30（インディゴ） 1%未満
EC34（チェリーピンク） 2%
EC29（ブラック） 1%未満

■テイジン

New Pasty® ニュー パスティ®

フッ素防汚 吸水防止 防炎 UVカット

材　質	ポリエステル+塩化ビニル樹脂
防炎製品認定番号	F-58017
表面処理	フッ素系樹脂コート
耐水度	1500mm

耐久性に優れたPVC製の布目調素材。
シボがあるのでロールオーニングの開閉がスムーズで使いやすい。

● 写真カラーは印刷のため実際の色と異なる場合がございます。

8837FP marigold yellow マリーゴールドイエロー 透光率：4%
8883FP yellow イエロー 透光率：19%
8931FP cream yellow クリームイエロー 透光率：13%
8897FP ivory アイボリー 透光率：13%
8889FP beige ベージュ 透光率：6%
8841FP cafe au lait カフェ・オ・レ 透光率：1%未満
8890FP brown ブラウン 透光率：2%
8930FP terracotta テラコッタ 透光率：4%
8892FP orange オレンジ 透光率：17%
8881FP red レッド 透光率：19%
8880FP cardinal red カーディナルレッド 透光率：9%
8935FP cherry pink チェリーピンク 透光率：13%
8944FP pink ピンク 透光率：2%
8896FP baby pink ベビーピンク 透光率：11%
8939FP plum プラム 透光率：1%未満
8940FP renga レンガ 透光率：1%未満
8936FP dark brown ダークブラウン 透光率：1%未満
8938FP olive オリーブ 透光率：1%未満
8882FP navy ネイビー 透光率：1%未満
8886FP royal blue ロイヤルブルー 透光率：1%未満
8942FP blue ブルー 透光率：1%未満
8842FP china blue チャイナブルー 透光率：1%未満
8824FP turquoise green ターコイズグリーン 透光率：1%未満
8943FP light blue ライトブルー 透光率：3%
8823FP lavender ラベンダー 透光率：1%未満
8846FP dark green ダークグリーン 透光率：1%未満
8885FP deep green ディープグリーン 透光率：1%未満
8834FP spruce green スプルースグリーン 透光率：1%未満
8884FP green グリーン 透光率：1%未満
8814FP cactus green カクタスグリーン 透光率：1%未満
8932FP lime green ライムグリーン 透光率：3%
8941FP bamboo バンブー 透光率：2%
8898FP black ブラック 透光率：1%未満
8937FP slate gray スレートグレー 透光率：1%未満
8831FP gray グレー 透光率：1%
8933FP silver gray シルバーグレー 透光率：1%未満
8830FP light gray ライトグレー 透光率：4%
8891FP grege グレージュ 透光率：6%
8840FP off-white オフホワイト 透光率：4%
8826FP white ホワイト 透光率：9%
表面 裏面 8934FP red+white レッド+裏面ホワイト 透光率：12%
表面 裏面 8900FP deep blue+turquois blue ディープブルー+裏面ターコイズブルー 透光率：1%未満
表面 裏面 8899FP marigold+ivory マリーゴールド+裏面アイボリー 透光率：17%

※ロットにより多少の色差があります。　※使用条件により色調が変化することがあります。　※8934FP/8900FP/8899FPは陽が当たる面が表面となります。

遮熱強化タイプキャンバス

■テイジン

トゥギャザーⅡ

遮熱　フッ素防汚　吸水防止　防炎　UVカット

材　質	ポリエステル+塩化ビニル樹脂
防炎製品認定番号	FR-03246
表面処理	フッ素樹脂コート加工

塩ビ素材のテント生地の“ウラ面をコットンライク”にすることで、高級感を演出。太陽光の赤外線をより反射し、生地の温度上昇を低減、同色のテント生地と比べて遮熱効果に優れています。

● 写真カラーは印刷のため実際の色と異なる場合がございます。

TSA11
off-white オフホワイト
透光率 5%

TSA13
beige ベージュ
透光率 4%

TSA15
red レッド
透光率 3%

TSA17
deep green ディープグリーン
透光率 1%

TSA12
greige グレージュ
透光率 5%

TSA14
brown ブラウン
透光率 1%

TSA16
cardinal red カーディナルレッド
透光率 1%

TSA18
navy ネイビー
透光率 1% 未満

TSA22
marigold マリーゴールド
透光率 7%

TSA21
dark brown ダークブラウン
透光率 1% 未満

TSA20
gray グレー
透光率 1% 未満

TSA19
black ブラック
透光率 1% 未満

※価格はお問い合わせください。

■テイジン

美　妙 BIMYO

光風メッシュ　遮熱　防炎

材　質	ポリエステル+塩化ビニル樹脂
防炎製品認定番号	F-27002

遮熱加工を施したストライプ調のメッシュ生地。日本家屋やアジアンテイストの店舗にお勧めしたい端麗なるデザインと素材感です。

● 写真カラーは印刷のため実際の色と異なる場合がございます。

綿 wata
透光率 24%/UV92%

砂 suna
透光率 20%/UV92%

竹 take
透光率 16%/UV90%

松 matsu
透光率 8%/UV93%

苔 azuki
透光率 10%/UV89%

藍 ai
透光率 11%/UV87%

墨 sumi
透光率 10%/UV91%

※価格はお問い合わせください。

オーニングキャンバスの比較　【日本オーニング協会資料より】

ポリエステル

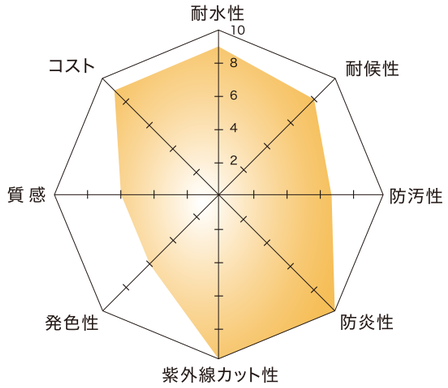

ポリエステル原着

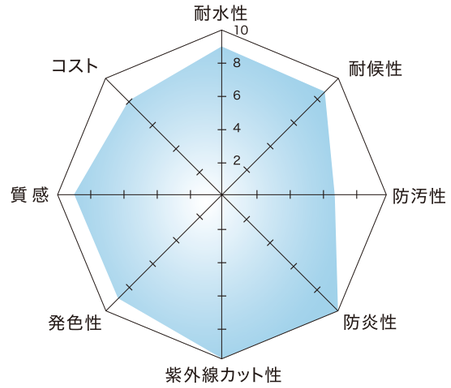

アクリル原着

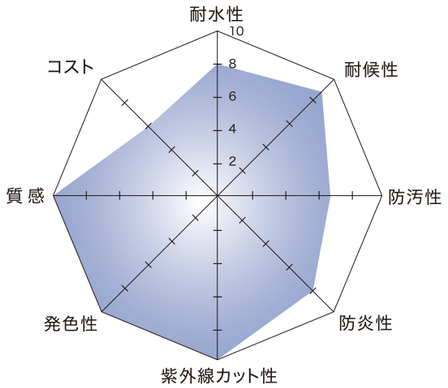

塩化ビニール+ポリエステル基布

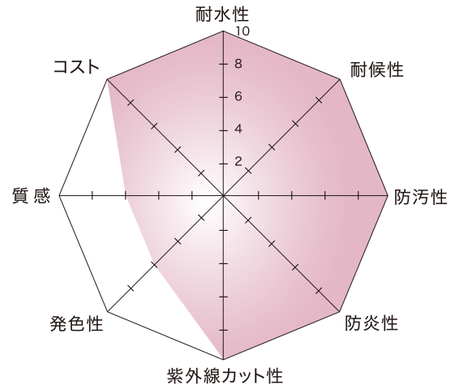

注1）上記比較は相対的なものです。オーニング（キャンバス）が設置される場所等の条件により異なる場合があります。
　　また、メーカーの商品には性能の幅がありますので、あくまで参考資料としてご覧ください。
注2）コストは一般的な単位面積あたりのコストを比較したものです。

オーニングの操作方法

1.手動

・クランクハンドル
クランクハンドルを回して開閉いたします。

・1200、1500、1800、2000よりお選びください。

クランクハンドルを
回して開閉

開閉時はハンドルを
引っかけて使用

2.電動（電気工事が別途必要です）

・押しボタン開閉
壁面に取付ける押しボタンスイッチで開閉いたします。

・リモコン開閉
リモコン（特定小電力無線）操作で室内からでも開閉いたします。
操作距離：コンクリート壁を挟んで20mぐらい

（コイン型リチウム電池 CR-2430）

3.自動開閉

・風力・陽光センサー
風力や陽光の当たり方で自動開閉するセンサータイプをご用意いたしました。

センサー

取付け例

・振動センサー
オーニングの揺れが強くなると自動的に収納します。
※詳細についてはお問い合わせください。

風力センサー

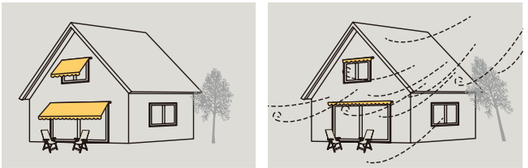

設定値以上の大きな風力を感知すると、自動的にオーニングを巻上げて、破損を防ぎます。

風力・陽光センサー

風力センサーの機能に加えて、陽光センサーが設定値以上の強い直射日光を感知するとオーニングが自動的に張出します。
（風力センサーが優先されます）

モーターについて

1) 巻取りパイプ内蔵式
時計・反時計方向に回転し、設定した位置で常時停止する装置（リミット機構）を持っています。
また、ブレーキ機構もあるため、任意の位置で停止させることが可能です。

2) オーニングのタイプによってトルクの異なるモーターが使用されています。

3) 短時間に連続して操作すると、モーター内の温度が上がり、一時的に操作を受付けない状態（モーター保護の為）になりますが、一定時間（20～30分）を置くことで、元の状態に戻り操作を受付けます。

4) その他
入力電圧　100V
消費電力　250W
待機電力　2.6W

オーニングとは？〈特長・設置場所・用途〉

オーニング（Awning）という言葉の由来は、英語で直訳すると「日よけ」「雨よけ」という意味です。
日本では、建物の外側に設置して、日差しを調整したり、
雨をよけたりする機能をもつ可動式テントをオーニングと呼んでいます。
電動・手動タイプがあり、電動の場合は手元操作が出来るリモコンスイッチや、風や光の強さに合わせて自動的に動かすセンサーを設置することもあります。

■ 外部日射遮蔽による外断熱だから…

太陽熱を自在にコントロール。

ほとんどのオーニングは角度や出幅を調節出来、太陽光を自在にコントロール出来ます。季節や時間によって変化する太陽光の角度は、真夏の昼間は真上から。冬の昼間でも斜めに日が射してきます。この太陽光の角度違いに合わせて、オーニングの角度や出幅を調節し、季節に応じた温度調節が出来ます。

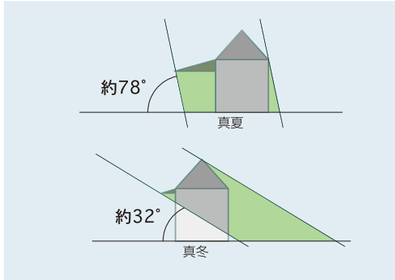

抜群の省エネ効果。

夏の冷房費用が1/3になります。
室内で遮光するカーテンやブラインドなどは、太陽熱がいったん室内に入ってしまう為、外断熱と比べると省エネ効果は低くなります。オーニングは外断熱なので、冷房費を約33%に抑えることが出来ます。

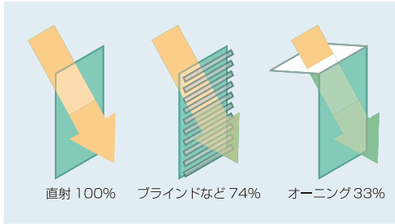

冷房病対策。

エアコンの冷気で体が冷え、肩こりや腰痛などの冷房病に悩む人々が増えています。冷房過多は「ストレス」をもたらし、疲れを増大させる原因になるとも言われています。オーニングで日陰をつくり外気を取込むことで、自然に近い温度環境へ改善出来、冷房病を防ぐことが出来ます。夏から秋の強烈な日射熱を大幅にカットし、室内の温度上昇を防ぎ、窓を開けての自然換気が出来るからです。エアコン使用率も極力控えることが出来るので、冷房病や夏カゼ対策に有効です。

風の通る心地よい空間をつくります。

高気密な現代の住宅では、湿気やダニ、ホルムアルデヒドなどの有害物質が、室内に残ってしまいます。オーニングがつくる日陰の涼しい空気を窓を開けて取入れることで、室内の有害物質を排出し、クリーンで快適な空間をつくることが出来ます。

■ 紫外線対策

年々、地球上のオゾン層が破壊され、地上に到達する有害な紫外線が増えています。この有害紫外線は皮膚ガンや白内障など人体に悪影響を及ぼす為、出来るだけ直射日光にさらされない生活を過ごしたいものです。オーニングは直射日光を遮ることによって、この有害紫外線から身を守り、また大切なカーテンや家具、畳などの色焼けも防ぐことが出来ます。紫外線を強力にカットし、美容（美白）、健康（皮膚ガン予防）にも最適です。

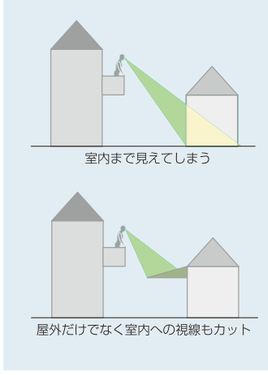

■ 周囲からの視線を遮るから…

現代は、マンションの上層階や隣の2階・3階からの視線など、上からの視線が気になる時代です。オーニングは、太陽光を遮ると同時に、上からの視線も遮りますので、視線を気にしてカーテンやブラインドを使うことなく、開放的に暮らすことが出来ます。

Q オーニングって何？

A オーニング（AWNING）とは、「日よけ・雨よけ」を意味する英語で、一般的には建物の開口部に付く、「日よけ用（可動式）テント」を指します。

Q 便利なものですか？

A オーニングには以下の利点があります。

- 直射日光をキャンバスが受けとめ、やわらかい自然光をつくってくれます。
- 突然の雨から洗濯物、草花やペットを守ります。
- クーラーの使用を抑え、冷房代を約３分の２節約出来ます。また、冷房病も予防してくれます。
- 紫外線の退色作用から、室内の家具・調度品を守ってくれます。
- 屋外からの視線を防ぎ、プライバシーを保護します。
- 庭やバルコニーに設置すれば、室内から延長された新しい居住空間を作ってくれます。
- 窓辺を個性的かつカラフルに彩り、建物のグレードやイメージをアップしてくれます。
- 赤外線による室温の上昇を抑えます。
- カーテンやブラインドと異なり、室内からの景観を妨げません。
- 可動式だから、季節に応じた使い方が可能。「夏の日差しはカット、でも冬場は陽だまりを呼びこみたい」など、一年を通じて過ごしやすい環境づくりをお手伝いします。
（上記の効能は、ロールスクリーン型では一部該当しないものがあります）

Q 風の影響が心配

A メーカー・製品により、設定保証値は異なりますが、強風時には収納してください。
電動式であれば、一定の風力に達した場合にオーニングが自動的に収納される風力センサーを設置することが出来ます。

Q 雨の場合は大丈夫ですか？

A 製品により、日よけ用途に特化した物もございますが、通常は雨天でもご使用いただけます。
特に、日本製のキャンバスは耐水性・撥水性を重視した仕様ですが、より高い耐水性を求められる場合は耐水圧の高いキャンバスをお使いください。ただし、強風を伴う雨、豪雨時にはキャンバスを傷める恐れがありますので、収納をお願いいたします。

日本オーニング協会では自主管理基準の中で以下の区分を設けています。
①A100：日よけを目的、主体としたタイプ（住宅用）・・・・・・・・・・・・・・・・・・・・・・・・耐水圧0～299㎜
②A300：日よけに雨よけ性能をアップしたタイプ（住宅、店舗用）・・・・・・・・・・・・・耐水圧300～699㎜
③A700：日よけ、雨よけを主体としたタイプ（店舗用）・・・・・・・・・・・・・・・・・・・・・・・耐水圧700㎜以上
（測定方法は JIS L1092 に準拠）

Q 汚れたらどうすれば良いのですか？

A 金属フレームは、中性洗剤で湿らした雑巾拭きできれいになります。
キャンバスは、材質により洗浄の効果が異なります。一般に、布目調のキャンバスは汚れが染み込みやすく、汚れは落ちにくくなります。
尚、オーニングの設置場所は高所になる為、作業は専門業者へのご依頼をお勧めいたします。
施工店にご依頼いただければ、クリーニング対応が可能です。（保証期間内も有償となります）
ご自身で洗浄を行われる場合には、ぬるま湯に中性洗剤を加え、柔らかい布もしくはスポンジで、半年毎を目安に天候の良い時節に洗浄されることをお勧めいたします。また、オーニングはキャンバスのみを交換する事も可能です。

Q アームの角度は自由になるのですか？（水平アーム方式）

A 雨天時に水が溜まらないように、最低限の勾配は必要です。
通常、45度まではどのメーカーも対応可能で、窓と平行に90度まで下げられる製品もございます。
角度は、施工時に固定しますが、後日変更する事も可能です。ただし、危険な作業となりますので、専門の業者にお任せください。

Q 電動式が便利そうだが、ウチのブレーカーでも大丈夫ですか？

A 大型オーニングでも、500ワット程度。家庭用のサイズなら、250ワット程度で、朝晩の開閉時しか電気は必要ありません。
月額の電気代は、10数円です。

Q 電源はどうするのですか？

A 屋外コンセントからでも、配線可能です。
設置箇所近辺に電源がない場合、1次側増設の電気工事が必要です。標準は家庭用100ボルト仕様ですが、メーカー対応で200ボルト仕様のモーターもございます。

※日本オーニング協会のQ&Aの為、一般的な回答となります。弊社商品では対応していない内容も含まれておりますので、ご不明な点はお問い合わせください。

オーニング製品使用上の注意事項

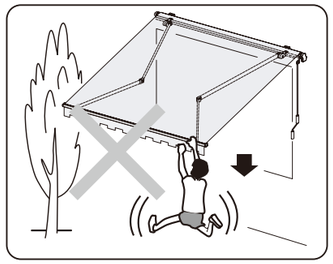

警告 アームや前枠やキャンバスにぶら下がったり、本品に植木鉢等重いものを吊り下げないでください。

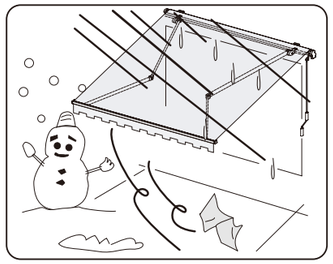

警告 強い風雨の時、積雪の際にはキャンバスを収納してください。屋根に積雪があるときは、直ちに雪を降ろしてください。

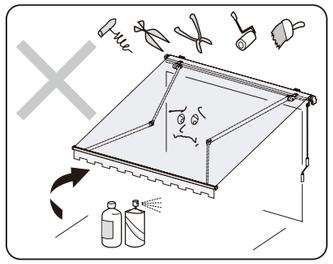

警告 化学薬品は変色などの原因となりますので洗い流してください。また、独自の判断で本品の強度が落ちるような仕様の変更はしないでください。

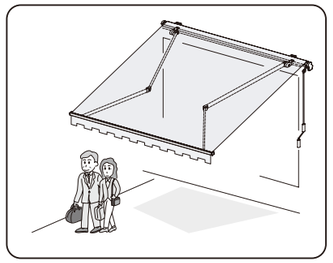

警告 夜間や外出の際には、急な天候の変化により本品を破損する恐れがありますので必ずキャンバスを収納してください。

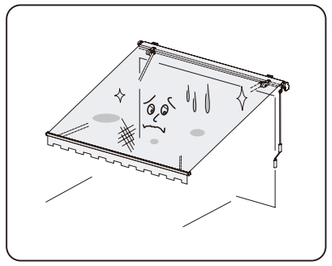

警告 キャンバスが凍結している場合は解けるまで待ってから操作してください。また、キャンバスの上に雨水がある場合は周りの人や荷物に注意して操作してください。

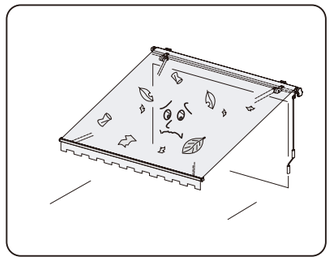

警告 キャンバスの上にゴミ等がある場合は、取除いてください。

警告 小学生以下の子供には使用させないでください。
ご自分で修理はしないでください。大変危険です。

警告 アームにはバネが組込まれている商品もあります。
不用意に触りますと、ケガをする恐れがあります。

お手入れ

本製品は動くものです。いつまでも良い状態でご使用されるために、日頃からの定期点検を行ってください。

【１】 点検項目

・各締結ボルト・ビス類の緩みを確認
→ 緩んでいた場合は締付け直すか、あるいは販売店にご依頼ください。
・アームの可動部分の軸などへのグリス補充
→ 市販のスプレー式潤滑剤等を吹きつけて油切れによるきしみを防いでください。
・本体フレームのお手入れ
→ ぬるま湯か薄めた台所用中性洗剤を浸した柔らかい布を、固く絞って汚れを拭取ってください。
・キャンバスのお手入れ
→ キャンバスが乾いている状態で定期的に埃をブラシまたは掃除機で取除いてください。
汚れが頑固な場合は、40度程度のお湯で洗ってください。
→ キャンバスはこすると汚れがひどくなる場合がありますので、ご注意ください。
→ 破損等でキャンバスの交換が必要になった場合は販売店へご連絡ください。

【２】 消耗品交換時期の目安

キャンバス	約５年
クランク	使用往復回数約 5,000 回または３年

アフターサービスと保証について

● 転居されるときは

ご転居により、お買い求めの販売店のアフターサービスを受けられなくなる場合は、前もって販売店にご相談ください。

● 保証について

この商品は保証書付です。保証書は販売店で所定事項を記入してお渡しいたしますので、記載内容をご確認いただき、大切に保管してください。
保証期間経過後の修理については、販売店にご相談ください。
修理によって機能が維持できる場合は、お客様のご要望により有料で修理いたします。

● アフターサービスなどでお困りの場合は

アフターサービスについてご不明の場合、その他お困りの場合は、お買い上げの販売店、または工事店にお問い合わせください。
または弊社お客様係

フリーダイヤル 0120-85-3091 お問い合わせください。

● 免責事項について

保証期間内でも次の様な場合は、有償修理となります。

（イ）当社の手配によらない第三者の加工、施工（基礎工事、取付け工事、シーリング工事など）、管理、メンテナンスなどに起因する不具合（例えば、海砂や急結材を使用したモルタルによる腐食。中性洗剤以外のクリーニング剤を使用したことによる変色や腐食。工事中の養生不良に起因する変色、腐食など）

（ロ）表示された商品の性能を超えた性能を必要とする場所に付けられた場合の不具合

（ハ）建築躯体の変形など商品以外に起因する商品の不具合

（ニ）商品または部品の経年変化（使用に伴う消耗、摩擦など）や経年劣化（樹脂部分の変質、変色など）またはこれらに伴うさび、かび・またはその他の不具合

（ホ）商品周辺の自然環境、住環境などに起因する結露、腐食またはその他の不具合（例えば、塩害による腐食。大気中の砂塵、煤煙、各種金属粉、亜硫酸ガス、アンモニア、車の排気ガスなどが付着して起きる腐食。異常な高温・低温・多湿による不具合など）

（ヘ）天災その他の不可抗力（例えば、暴風、豪雨、高潮、地震、落雷、洪水、地盤沈下、火災など）による不具合またはこれらによって商品の性能を超える事態が発生した場合の不具合

（ト）実用化されている技術では予測することが不可能な現象またはこれが原因で生じた不具合

（チ）犬、猫、鳥、鼠などの小動物またはつるや根などの植物に起因する不具合

（リ）引渡し後の操作誤り、調整不備または適切な維持管理を行わなかったことによる不具合

（ヌ）お客様自身の組立て、取付け、修理、改造（必要部品取外しを含む）に起因する不具合

（ル）本来の使用目的以外の用途に使用された場合の不具合または使用目的と異なる使用方法による場合の不具合

（ヲ）犯罪などの不法な行為に起因する破損や不具合

FIM 社製パラソルシリーズ商品の取扱いについて

【１】 商品の取扱い

①使う方が管理できないところでは使用しないでください。
②使う方以外の人は、操作しないよう徹底してください。
③開閉用のハンドルがある商品は、ハンドルの管理は管理者が行ってください。
④悪天候 (雨 · 雪含む) や風が強い時、または予想される場合は、収納または撤去してください。
⑤夜間または管理者がいない場合は、不審者による破損等をさける為に、取外せる商品はアンブレラ部を取外して収納または撤去される事をお勧めします。
⑥シート部は、防炎仕様ではありません。
⑦日当りや風通しが悪い場所では、カビが付きやすくなります。シート部が濡れた場合は、広げて乾燥させてください。

【２】 商品の点検

①ボルトやビスの緩みは定期的に確認して、緩んでいたら締め直してください。
②木部は、手入れする事で風合いを保ち劣化を防ぎます。定期的にオイルの塗布を実施してください。
③破損した場合は、すぐに使用を取りやめ、弊社または代理店までご連絡ください。

【３】 各部のメンテナンス

①木部（支柱 · 骨）の管理について
3ケ月～半年程度で保護塗料を塗っていただくと、劣化が遅れ風合いが保てます。
手順については、各塗料の説明書をご確認ください。
推奨保護塗料：ワトコ社製 ティンバーガード。（同等製品：日本オスモ社製 オスモカラー、三井化学産資社製 ノンロット205N 等）

②その他の管理
ウインチ (ハンドル部ギア) は、説明書の指定箇所へオイルを充填してください。
ローラー部は、汚れを落としグリス等をご活用ください。シート等汚れない様に注意してください。

【４】 連絡先

タカノ株式会社　エクステリア工場　営業課

〒 399-4117　長野県駒ヶ根市赤穂　14-353
TEL：0265-81-1575　FAX：0265-81-1576　フリーダイヤル：0120-85-3091
E メール　exinfo@takano-net.co.jp　HP　https://www.takano-net.co.jp/exterior/

製品使用上の注意事項

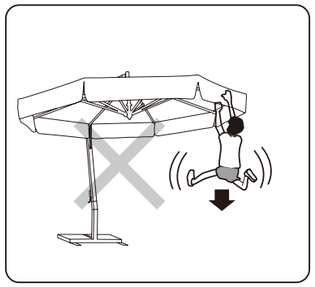

警告　柱やシートにぶら下がったり、本品に植木鉢等重いものを吊り下げないでください。

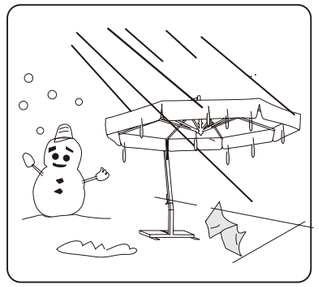

警告　強い風雨の時、積雪の際にはパラソルを収納してください。

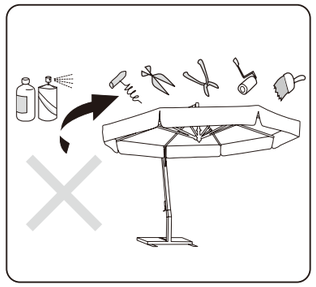

警告　化学薬品は変色などの原因となりますので洗い流してください。また、独自の判断で本品の強度が落ちるような仕様の変更はしないでください。

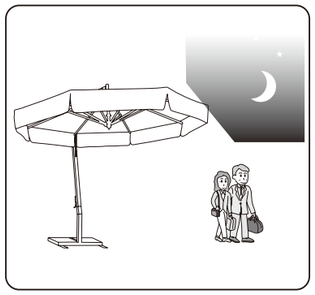

警告　夜間や外出の際には、急な天候の変化により本品を破損する恐れがありますので必ずパラソルを収納してください。

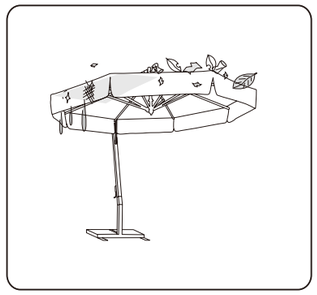

警告　パラソルが凍結している場合は解けるまで待ってから操作してください。また、ゴミ等がある場合は、取除いてください。

【バネクリップが付いている場合】
1. クリップバネAを平座金の下に差し込みます。
2. 他の骨も同様に施工します。

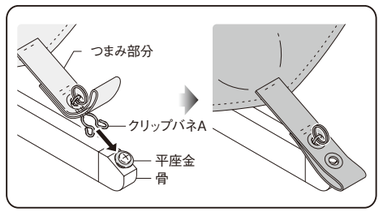

警告　アンブレラを開く前に、シートと各部品が確実に固定されていることを確認してください。

警告
パラソルを移動させる際は、台座から取外し、移動させてください。

FIM社

イタリア地中海パラソルの歴史と伝統
FIM社はミラノから西へ約50km、北イタリアの湖水地方に近く米の栽培でも知られる肥沃で緑豊かなパダーナ平野に位置するノヴァーラ県にあります。1800年代後半に雨傘の製造を始めた高祖父の代からかぞえて現在は5代目。そこには、100年以上の永きにわたり父から子へと続く家族の歴史と伝統があります。豊かな経験と技術で革新的デザインを目指し、ニーズに応える洗練された美しいパラソル造りへの愛と情熱が代々受継がれているのです。

IN PURSUIT OF NEW FIELDS

新たなる展開を目指して

会社概要　COMPANY PROFILE

【商　　号】 タカノ株式会社　東京証券取引所スタンダード市場上場（証券コード：7885）
【本　　社】 〒399-4301 長野県上伊那郡宮田村 137
【資　本　金】 20 億 1,590 万円
【創　　業】 1941 年 7 月　1 日
【設　　立】 1953 年 7 月 18 日
【事　　業　所】 宮田工場、伊那工場、下島工場、エクステリア工場、南平工場、特品工場、東京営業所、大阪営業所
横浜技術開発センター、函館事業所、静岡事務所、埼玉事業所
【グループ会社】 タカノ機械株式会社、株式会社ニッコー、台湾鷹野股份有限公司、上海鷹野商貿有限公司
香港鷹野国際有限公司、Takano of America Inc.
【事 業 内 容】 事務用椅子、その他椅子等のオフィス家具、ばね、エクステリア製品、エレクトロニクス関連製品、
健康福祉機器の製造ならびに販売

【事 業 年 表】

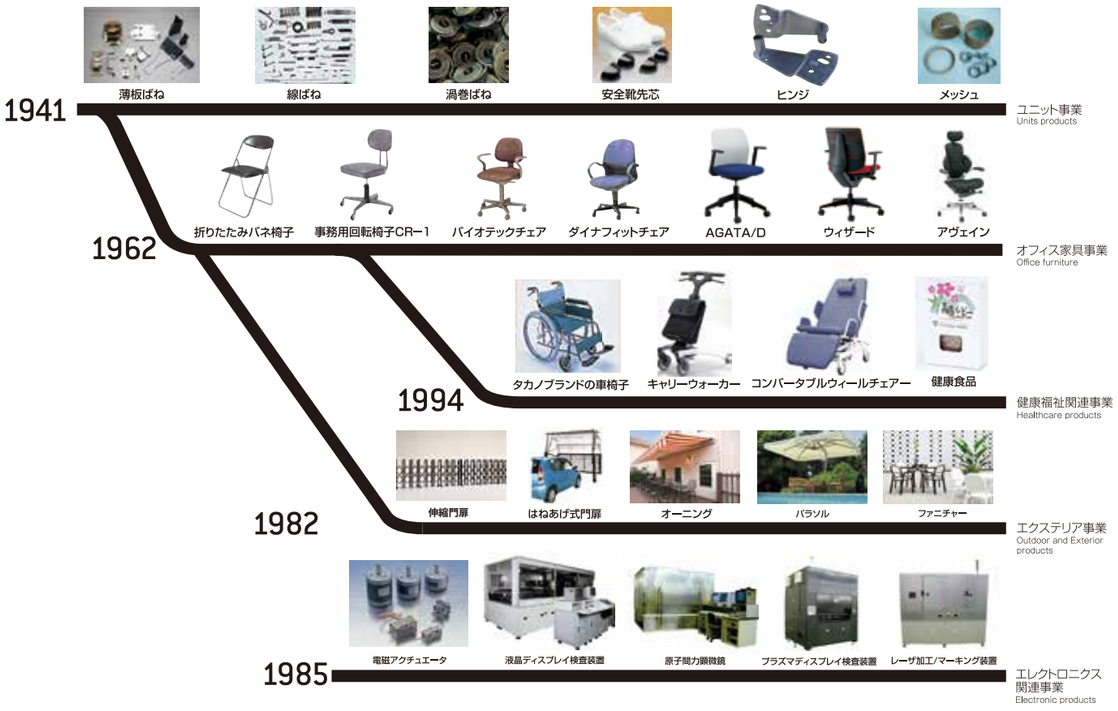

エクステリア部門

エクステリア事業は、オフィス椅子のパイプ加工技術をベースに1982 年に誕生しました。現在は、「オーニング」「パラソル」「自動可動カーポート」など、ガーデンエクステリア製品を中心に事業を展開。それぞれ多彩なデザイン・バリエーションを備え、市場のニーズに対応しています。

自然と遊ぶ　自然に惹かれる　自然に溶け込む
それがタカノのオーニング

MOVING AWAY FROM MANUFACTURING TOWARDS CREATION

製造業から「創造業」へ

【事 業 部 門】

ファニチャー部門

オフィスチェア事業では、長年蓄積してきた縫製技術・塑性加工技術・表面処理技術・ウレタン技術などをベースに、CAD システムやコンピュータ解析や人間工学を駆使し、市場ニーズにマッチした価値ある製品の開発に取り組んでおります。

■優れたデザインとエンジニアリング　■ニーズに対応した事業開発

産業機器部門（電磁アクチュエーター）

電磁アクチュエーター事業は、「磁気」をコンセプトに製品開発・製造販売をしております。　高品質・高性能な製品およびサービスは、常に業界のオピニオンリーダーであり、金融端末・郵便区分機・光学系機器・医療分析機器・半導体機器・各種産業用機器など様々な業界のお客様に高い信頼をいただいております。

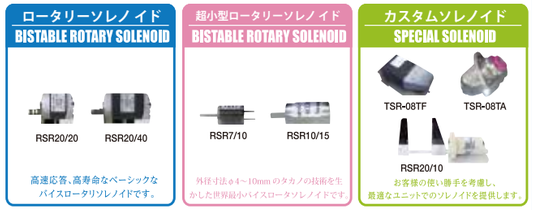

産業機器部門（ばね・ユニット）

自動車用、家電用、事務機器用など、各種のばねからユニット品の生産へ。精密ばねは、タカノの原点。1941 年の設立時から製造を続けています。それだけに豊富な技術、ノウハウを蓄積しています。

各種ばね製品

ヘルスケア部門

福祉・医療事業は、「心を形にするテクノロジー、あります。」というスローガンの下、「TAKANO HeartWorks（タカノ ハートワークス）」というブランドを立ち上げました。高齢者の方・障害者の方をはじめとするタカノハートワークスに関わる皆さまに、出逢っていただいて「たのしい」「うれしい」「よかった」と感じていてただけるように、創業以来培ったモノづくりのノウハウを活かし、より広く、深く社会に貢献すべくハード・ソフトの両面から製品開発、サービスのご提供に取り組んでおります。

FSA（体圧分布測定機）

車いす用クッション

一般名称：汎用診療処置台　届出番号：20B2XI0007THWOO 1
クラス分類：一般医療機器 特定保守管理医療機器 クラスⅠ機器

健康食品事業

「安全・安心の食」をお届けするために、様々な大学と共同研究を行い、素材そのものの基礎研究に力を入れています。また、地元地域の農業団体、企業などと連携し、地域の活性化に繋がる事業展開を目指しています。

健康食品事業の出発点になったのは、信州大学農学部、氏原暉男名誉教授との共同研究でした。1993年に赤い花の咲くそば「高嶺ルビー」の開発に成功し、以降も「サンルチン」など栄養素が豊富に含まれるそば品種を開発しています。

画像計測部門

1987 年に独自ブランドの画像処理検査装置を発売して以来、機能向上と用途の拡大を図り、現在では、「IC パッケージ検査システム」「原子間力顕微鏡・その他測定装置」「フラットパネルディスプレイ検査装置」「フィルム検査装置」「電池関連部材」などのハイテク製品を数多くラインナップしております。

太陽光発電セル　原子間顕微鏡　電子回路基盤板検査装置

ルビーの里 エクステリアガーデン

自然豊かな癒しの広場、体験型のオーニング展示場です

〒399-4117 長野県駒ケ根市赤穂14-353
TEL：0265-81-1575
営業時間：9:00～17:00 ※年中無休で開放しておりますが、スタッフの案内は平日のみの予約制となります

展示場紹介動画

■ お車でお越しの方
・東京・長野方面から　中央自動車道 駒ケ岳SIC出口を右折、5分
・名古屋方面から　中央自動車道 駒ケ岳SIC出口を左折、5分
・全方面から　中央自動車道 駒ケ根ICより10分

■ 電車でお越しの方
・JR飯田線　伊那福岡駅下車 馬見塚公園方面へ徒歩15分

■ バスでお越しの方
・中央高速バス　伊那バス駒ヶ根車庫バス停下車
馬見塚公園方面へ徒歩20分

地 図

東京営業所 展示ルーム

予約制

最新の実機を取り揃えた都市型展示場です

〒101-0041　東京都千代田区神田須田町1-13-1 タカノビル
TEL：03-3253-4667
営業時間：9:00～17:00　定休日：土日祝

展示場紹介動画

▲ 屋外ショールーム

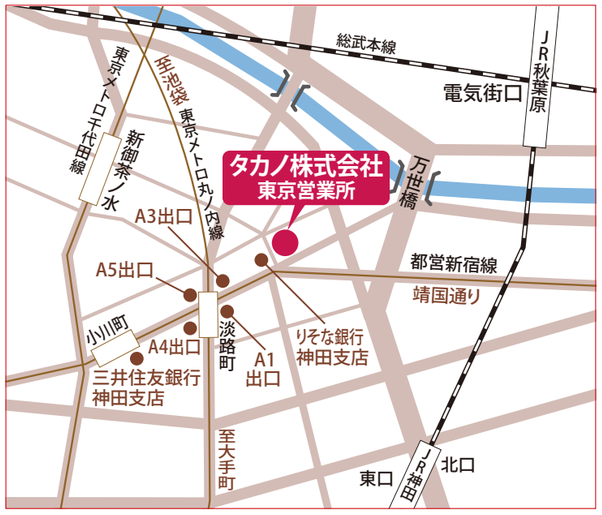

■ 電車でお越しの方
・東京メトロ丸ノ内線　淡路町駅（池袋方面：A5出口／大手町方面：A3出口）徒歩2分
・都営地下鉄新宿線　小川町駅（A3出口）徒歩2分
・東京メトロ千代田線　新御茶ノ水駅（A5出口）徒歩7分
・JR秋葉原駅下車（電気街口改札より）徒歩7分
・JR神田駅下車（北口改札より）徒歩8分

■ お車でお越しの方
・駐車場がございませんので公共交通機関をご利用ください。

地 図

これからのエクステリアを考える
タカノ株式会社

検索 タカノ　オーニング

https://www.takano-net.co.jp/exterior/

エクステリア工場/ルビーの里エクステリアガーデン
〒399-4117　長野県駒ケ根市赤穂 14-353
TEL:0265-81-1575　FAX:0265-81-1576

東京営業所/展示ルーム
〒101-0041　東京都千代田区神田須田町1-13-1 タカノビル
TEL:03-3253-4667　FAX:03-5298-6350

大阪営業所
〒531-0072　大阪市北区豊崎3-19-3 ピアスタワー10階 1004号室
TEL:06-6374-8130　FAX:06-6374-6131

お客様相談窓口
0120-85-3091
受付時間 9:00～17:00（土・日、祝、GW、夏期・冬期休暇を除く）

お問い合せ先

※掲載されている価格は、設置費別・税別の価格となります。※掲載されている製品の仕様は、予告なく変更になる場合がございます。

業務用 2024.07-1800